防爆压力开关

型号：PS-HP/RV

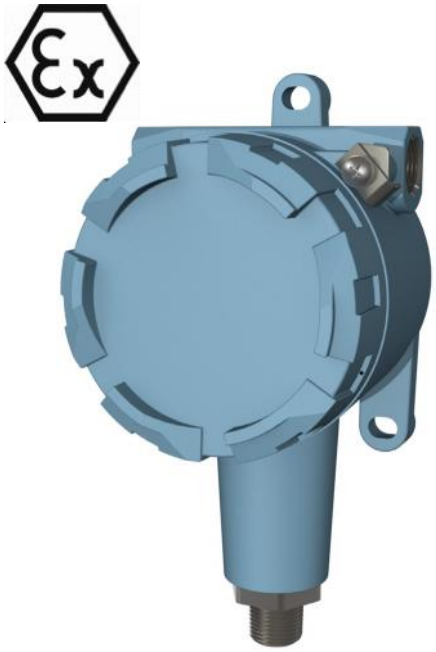

图片仅供参考

可调式压力开关 PS-HP/RV 用于伯尔梅特雨淋阀和其他控制阀门，显示预设压力水平。

该款压力开关设计紧凑、可靠耐用，适用于 1 区 II 2 G/D Ex d IIC T6 危险环境以及 SIL 2 安全相关系统。

PS-HP/RV 的中心是一个快动隔膜组件，它将运动传递至 SPDT 单刀双掷微型开关。

该压力开关用于感应水、空气、氮气压力，适于化工厂、炼油厂、石油天然气海上作业平台、船舶等恶劣环境或危险环境。

特点

- 一体化结构，可靠耐用
- 环氧涂层铝材外壳 – 型号 PS-HP
- 不锈钢外壳 - 型号 PS-RV
- 预先接线一体化端子盒
- 安全排放设计
- 功能及安全认证，符合 IEC 61508-2，适用于 SIL 2 安全系统
- 可在现场方便地按照参照表数据进行调节设置
- 一个单刀双掷微型开关（SPDT）
- 隔膜焊接可靠
- 防护等级为 IP66/NEMA 4x，适用于恶劣环境
- 符合 NACE MR 01-75 防腐标准（型号：PS-RVM22SDE02F）

认证

- ATEX 指令 2014/34/EU II2DG Ex d IIC T6
- CE LVD 低电压指令 2014/35/EU
- 压力设备指令(PED) 97/23/EU
- IECEx 认证

材料

- 浸水部件：316 不锈钢或蒙乃尔合金
- 外壳：环氧涂层铝材或 316 不锈钢
- 隔膜：316 不锈钢或蒙乃尔合金

连接形式

- 压力感应连接端：½” NPT 外螺纹
- 电缆入口：½” NPT 内螺纹

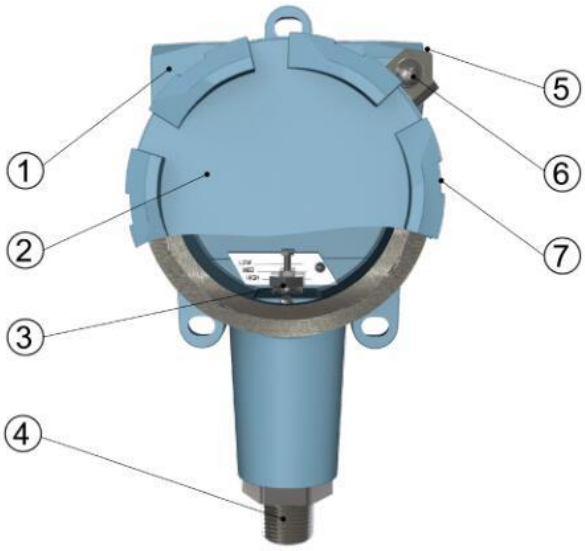

主要零部件

[1] 开关外壳
[2] 端子盒盖
[3] 调节螺钉
[4] 压力感应连接端
[5] 电缆连接
[6] 接地螺钉
[7] 端子盒固定螺钉(六角头 1.5mm)

伯尔梅特 消防系统

PS-HP/RV

指示装置

压力设置范围

- 出厂设置：2.5 bar 高点，2.2 bar 低点
- 可调节范围：1.0-6.0bar(15 - 85 psi)
- 死区：0.23 bar 低(3.3 psi)
- 设定点重复性：可调范围±1%
- 最大工作压力：27 bar (390 psi)

外壳封装等级

- 经认证用于 ATEX 1 区 II 2 G/D Ex d IIC T6 危险环境
- 符合 IECEx 防火 IEC60079-0/1/31 标准
- 防护等级为 NEMA 4x / IP66

电气参数

- PS-HP: 15A@125/250/480 VAC & 2A@30 VDC
- PS-RV: 5A@110/250 VAC & 2A@30 VDC
- 银触点

环境温度

- 储存和工作温度：: -30°C - +60°C (-22°F - +140°F)

重量

- 环氧涂层铝材外壳：1.7kg / 3.7lbs
- 316 不锈钢外壳：1.5kg / 3.3lbs

选型表

型号	浸水部件	外壳	压力感应
PS-HPG	316不锈钢	环氧涂层铝材	SPDT
PS-HPT	蒙乃尔400	环氧涂层铝材	SPDT
PS-RVS	316不锈钢	316不锈钢	SPDT
PS-RVT	蒙乃尔400	316不锈钢	SPDT

PS-HP

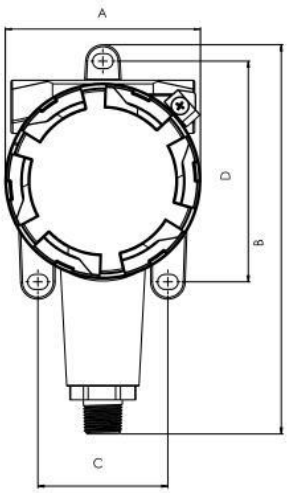

PS-RV

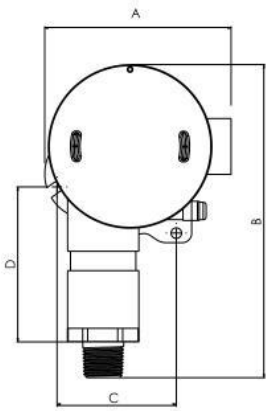

Dim	PS-HP		PS-RV	
	mm	inch	mm	inch
A	107	4.21	97	3.82
B	213	8.39	145	5.71
C	70	2.76	62	2.44
D	120	4.72	78	3.07
深度	98	3.86	64	2.52

电气连接

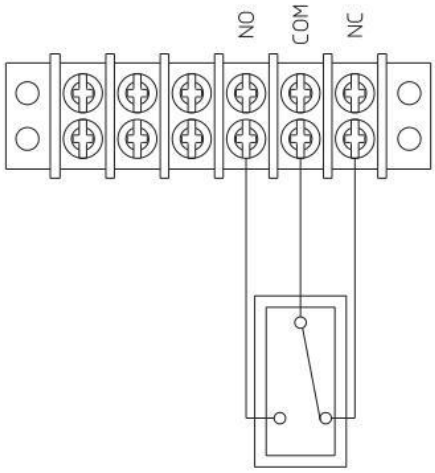

压力开关通断示意图

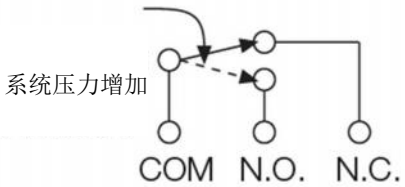

典型水流报警

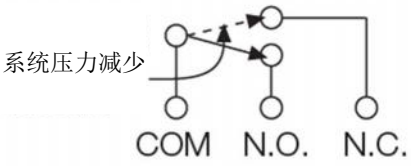

典型低压监控

info.cn@bermad.com • www.bermad.com

本文件内容变更时概不另行通知。如有错误，伯尔梅特恕不担责。伯尔梅特版权所有©。