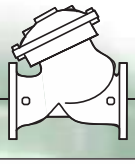

WW-700 系列

适用于蓄水池

液位控制阀

具有高度导阀

WW-750-80-X

- 高水位蓄水池和水塔
- 低能耗系统
- 水质比较差的系统
- 蓄水池换水
- 保持蓄水池出水的水位

750-80-X 型液位控制阀是一款液压驱动的隔膜式水力控制阀。该款阀门在预先设置的高水位时关闭，水位大约下降一米时全开，主阀上安装的3通高度导阀可感应水位下降。

产品特性和优点

- **系统压力驱动**，独立操作
- **双液位水位高度导阀**
  - 无浮球，安装方便
  - 具有开关功能
  - 无气蚀现象
  - 适用于水质较差的系统
  - 蓄水池换水
- **双腔式设计**
  - 阀门可平缓调节
  - 隔膜受到良好保护
- **安装于蓄水池外部**
  - 阀门维修方便
  - 水位设定简单
  - 损耗小，使用寿命长
- **阀盘动作平衡稳定**，阀门过流量大
- **在线维护**，维修方便
- **设计灵活**，可轻松增加新功能

主要可选功能特性

- 调节水位高度控制 – **750-82**
- 持压 (适用于 750-80-X) – **753-80-X**
- 持压 (适用于750-82) – **753-82**
- 双向流动 – **750-87-X (780-70-X)**
- 可以全开或全关 – **750-80-B**
- 防止关闭时出现水锤现象 – **750-80-49**
- 双液位水位高度控制 – **750-86**
- 保持水位，具有高灵敏度导阀 – **75A-83**

如需要了解更多信息，请参阅伯尔梅特相关文件资料。

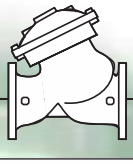

工作原理

750-80-X 型阀门由导阀控制，配有可调式3通高度导阀。导阀通过连接到蓄水池底部某静止点的导管[1]来感应蓄水池水位静压力。
静压力升高超过导阀设置值时，导阀[2]使压力通过球阀[4]进入上控制腔[3]，主阀关闭。
静压力低于导阀设置水位约1米时，压力排出上控制腔，主阀全开。
利用3通球阀[4]可手动关闭主阀。
对于10"及更大尺寸的阀门，增加加速器[5]可以加快阀门反应速度。

尺寸范围: 1^{1}/2 – 8"

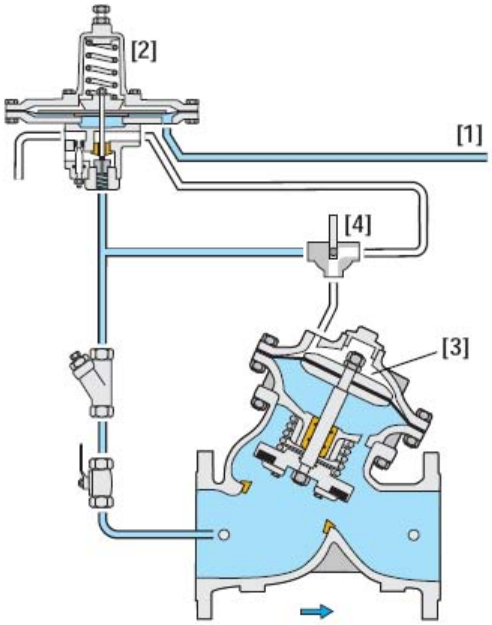

尺寸范围: 10 – 20"

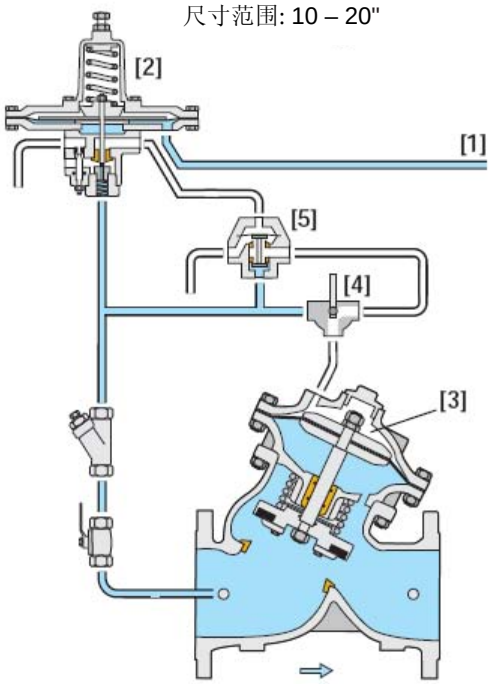

技术规格

该款液位控制阀在预先设置的高水位时关闭，水位大约下降一米时全开，主阀上安装的3通高度导阀可感应水位下降。

主阀：隔膜阀，中央导向，球形阀体采用Y型或角型设计。阀体内具有可更换的凸起式不锈阀座。阀门流道无阻隔，无导向杆，无轴承，无支撑肋。阀体阀盖材质为球墨铸铁。所有外部螺栓、螺母和螺柱采用Duplex®涂层。阀门所有零部件都可在线维修更换，无需将阀门从管道上拆除。

驱动装置：双腔式驱动装置带有一个下腔隔离体，隔离下控制腔与下游流体。驱动装置可作为一个整体（从阀盘到顶端阀盖）从阀体拆卸。不锈钢阀轴由隔离体上的轴承中心导向。可更换的阀盘包括一个弹性密封圈，可选择安装螺栓调节的V型节流塞。

控制系统：控制系统由3通可调式高度导阀（具有弹簧和8" (200 mm)隔膜）、隔离球阀、3通球阀和过滤器组成。对于10"及更大尺寸的阀门，应增加加速器。所有接头都是铸造黄铜或不锈钢材质。装配完成的阀门根据客户要求经过水力测试和工厂调试后出厂。

质量保障：阀门制造厂通过ISO 9001质量认证标准认证。主阀通过NSF、WRAS和其他公认标准认证，可作为饮用水阀门使用。

典型应用

水塔双液位控制

750-80-X 型阀门通过其高灵敏度导阀感应蓄水池水位静压力。为保证高准确度，导管须连接到蓄水池底部某静止点。静止点位于排水管，该点在注水和出水时不受流速影响。

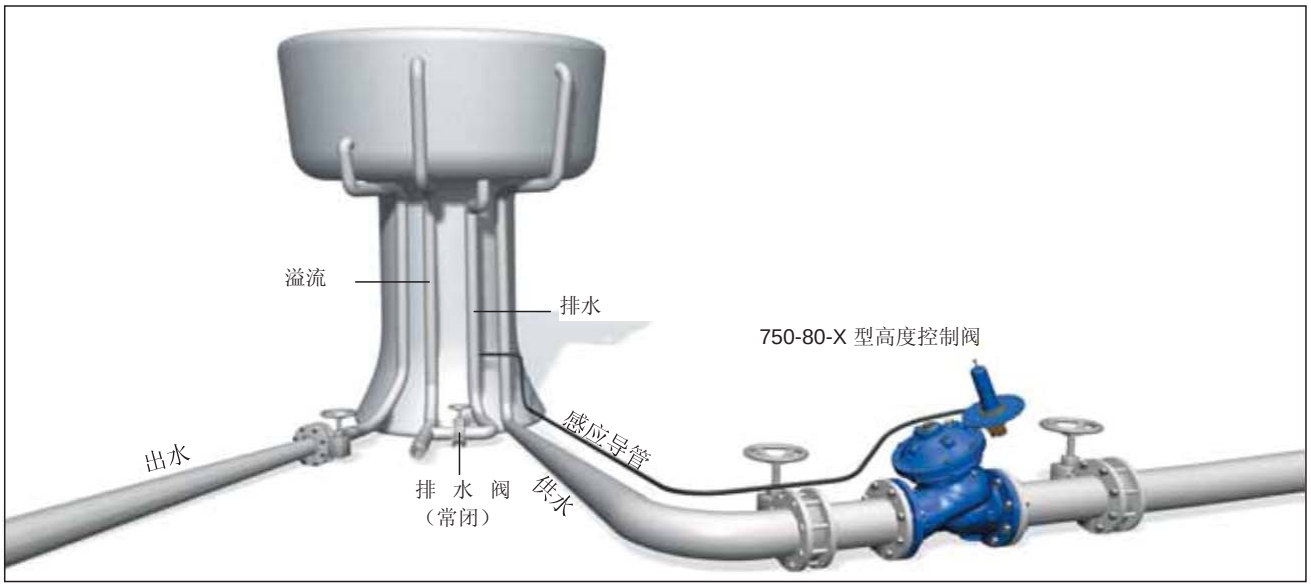

753-80-X 型带持压功能的液位控制阀，具有高度导阀

753-80-X 型阀门在 730 型持压阀的基础上增加高度控制功能，可应用于用户用水优先于蓄水池注水的场合。高度导阀[1]可使压力进入或排出持压导阀[2]带弹簧的内腔，从而控制持压阀。

高度导阀在静压力达到设置时使压力进入持压导阀带弹簧的内腔，主阀关闭。利用下游的球阀[3]可手动关闭阀门。

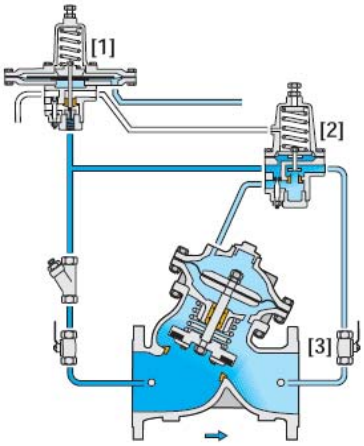

750-86 型液位控制阀，具有双液位高度导阀

750-86 型阀门在标准高度控制阀基础上增加了低水位设置功能。

高水位导阀[1]和低水位导阀[2]可调节在不同设置值开启阀门。

静压力升高超过关闭设置值时，高水位导阀打开，主阀随之关闭。静压力低于开启设置值时，低水位导阀打开，主阀随之开启。水位处于两个导阀设置值之间时，两个导阀均关闭，主阀保持上次最终位置。

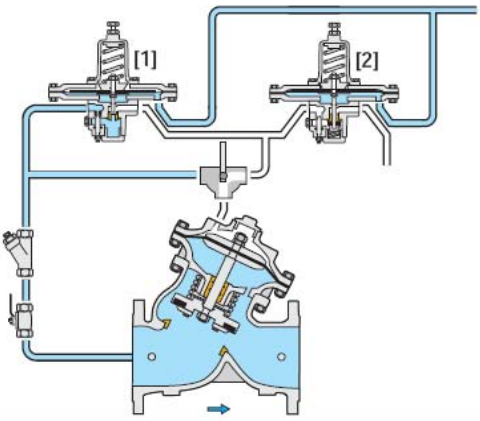

使较浅的蓄水池保持充满状态

对于较浅的蓄水池，水位应保持稳定。
750-82 型液位控制阀具有调节式高度导阀，非常适用于较浅的蓄水池。高度导阀具有高灵敏度，可根据水位情况进行变动，水位下降数厘米时便开始注水。

750-82 型液位控制阀
具有调节型高度导阀

750-82 型液位控制阀，具有调节式高度导阀

750-82 型阀门在 750-80-X 型阀门基础上对功能进行了改动，将阀门开关功能改为调节功能，以便使蓄水池保持充满状态。
水流从阀门进水口连续地通过针阀[1]进入上控制腔[2]。
导阀[3]通过感应导管[4]感应静压力。
静压力升高超过导阀设置值时，导阀缓闭，主阀随之缓闭，降低注水流量。阀门关闭时密封严实滴水不漏。利用下游的球阀[5]可手动关闭阀门。

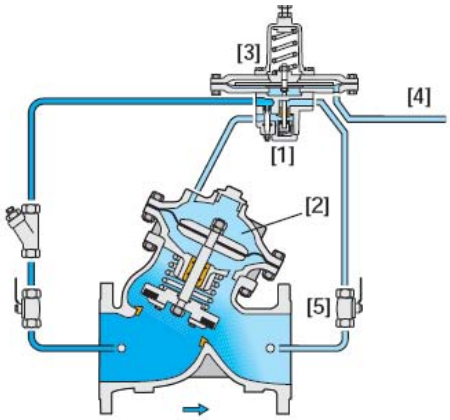

753-82 型带持压功能的液位控制阀

753-82 型阀门在 730 型持压阀的基础上增加了调节高度功能，可应用于用户用水优先于蓄水池注水的场合。
水流从阀门进水口连续地通过针阀[1]进入上控制腔[2]。持压导阀[3]和2通高度导阀[4]对上控制腔压力排出进行控制。
蓄水池静压力低于高度导阀设置值时，主阀逐渐开启，并且保持预先设置的最小阀前压力。利用下游的球阀[5]可手动关闭阀门。

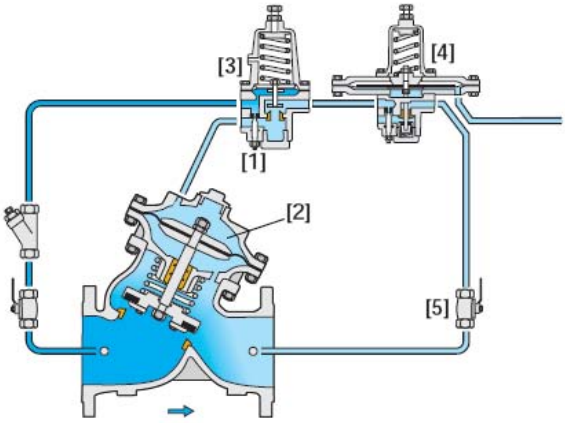

750-87-X 型双向水流液位控制阀

750-87-X 型阀门在 750-80-X 型门的基础上对功能进行了改动，可允许水流双向流动。该款阀门可节省购置蓄水池在线式旁通止回阀的费用，实现供水管也可作为出水管的功能。

注水时，该款阀门的功能和标准 750-80-X 型阀门相同，止回阀[1]防止阀前压力进入导阀[2]控制腔。

阀前压力低于蓄水池静压力时，由于水流受到限制，通过针阀[3]和止回阀[1]流向阀门进水口，因此导阀误判断静水压下降从而开启。主阀随之开启，蓄水池的水流逆向流动。

利用3通球阀[4]可手动关闭主阀。

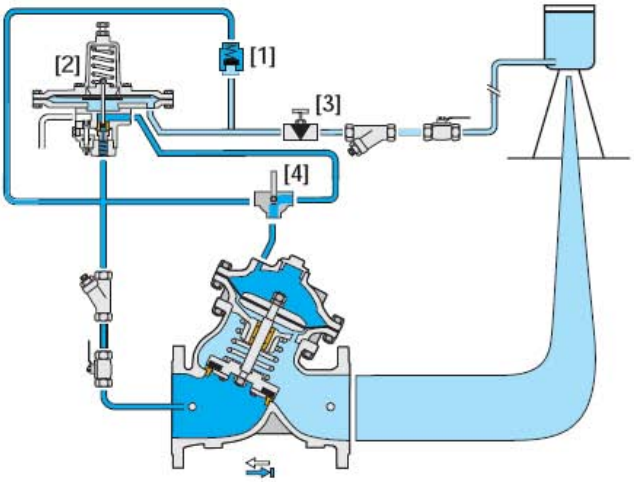

阀门关闭

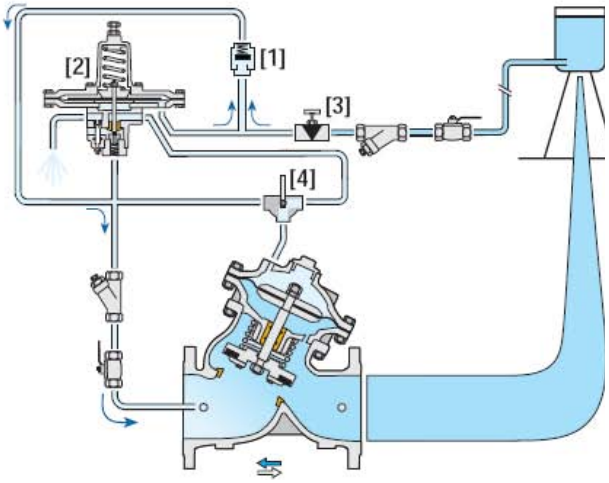

蓄水池给水

75A-83 型蓄水池出水水位保持阀

75A-83 型阀门由高度导阀控制，能够使蓄水池保持最低水位。水流从阀门进水口连续地通过针阀[1]进入上控制腔[2]。导阀[3]感应蓄水池底部某静止点的静压力。

静压力降低至导阀设置时，导阀缓闭，压力进入上控制腔，主阀随之缓闭并限制蓄水池出水。阀门最终关闭以保持蓄水池最低水位。

蓄水池水位升高超过导阀设置值时，导阀使压力排出上控制腔，主阀逐渐开启。

为确保阀门开启压力足够，阀门必须安装于蓄水池下方最低位置。

利用下游的球阀[4]可手动关闭阀门。

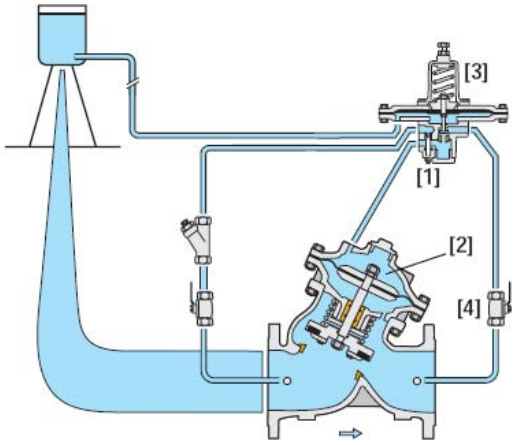

伯尔梅特 灌溉产品

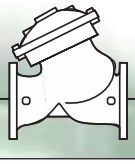

WW-750-80-X

WW-700 系列

适用于蓄水池

如需了解全面的技术资料，请参阅技术说明部分。

技术参数

尺寸及重量

尺寸		A, B		C		L		H		重量	
mm	inch	mm	inch	mm	inch	mm	inch	mm	inch	kg	lbs
40	1½"	350	14	180	7	205	8.1	239	9.4	9.1	20
50	2	350	14	180	7	210	8.3	244	9.6	10.6	23
65	2½"	350	14	180	7	222	8.7	257	10.1	13	29
80	3"	370	15	230	9	250	9.8	305	12.0	22	49
100	4"	395	16	275	11	320	12.6	366	14.4	37	82
150	6"	430	17	385	15	415	16.3	492	19.4	75	165
200	8"	475	19	460	18	500	19.7	584	23.0	125	276
250	10"	520	21	580	23	605	23.8	724	28.5	217	478
300	12"	545	22	685	27	725	28.5	840	33.1	370	816
350	14"	545	22	685	27	733	28.9	866	34.1	381	840
400	16"	645	26	965	38	990	39.0	1108	43.6	846	1865
450	18"	645	26	965	38	1000	39.4	1127	44.4	945	2083
500	20"	645	26	965	38	1100	43.3	1167	45.9	962	2121

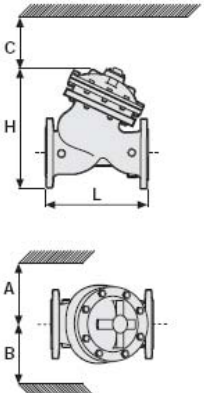

上述参数适用于法兰连接，公称压力为PN16的Y型阀门
上述重量适用于公称压力为PN16的阀门
C 尺寸的阀门中，驱动装置可以整体取出
L 表示可提供ISO标准长度
如需了解更多尺寸及重量表，请参阅技术说明部分

流量表

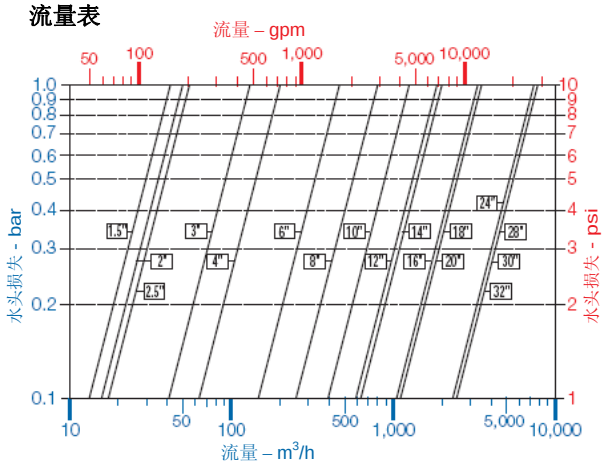

上述参数适用于具有平面阀盘的Y型阀门
如需要了解更多流量表，请参阅技术说明部分

主阀

阀门形式: Y型（球型阀体）和角型
尺寸范围: 1½–32" (40-800 mm)
连接形式 (压力等级): 法兰连接:
ISO PN16, PN25
(ANSI Class 15 0, 300)
螺纹连接: BSP 或 NPT
可提供其他连接形式
工作温度: 水温达80°C (180°F)
标准材料:
阀体和驱动装置: 球墨铸铁
内部部件:
不锈钢、青铜和涂层钢材料
隔膜:
丁晴橡胶，尼龙纤维
密封圈: 丁晴橡胶
涂层:
熔结环氧涂层，RAL 5005 (蓝色)
NSF & WRAS 认可涂层或静电喷涂聚酯粉末涂层，RAL 6017 (绿色)

控制系统

标准材料:
配件:
青铜、黄铜、不锈钢和丁晴橡胶
配管: 红铜或不锈钢
接头: 锻造黄铜或不锈钢
导阀标准材料:
阀体和阀盖: 黄铜、青铜、不锈钢
弹性部件: 丁晴橡胶
弹簧: 镀锌钢或不锈钢
内部部件: 不锈钢
隔膜盖片: 熔结环氧涂层钢或不锈钢

高度调节范围

编号	米	英尺
M6	2-14	7-46
M5	5-22	17-72
M4	15-35	49-115
M8	25-70	82-230

- 关闭水位: 10 cm (4")
- 重新打开水位: 约在关闭水位下方一米处

如何订购

请按照以下参数顺序指定所需阀门（如需了解更多选择，请参阅订购指南）

应用领域	尺寸	主要特性	其他特性		阀门形式	阀体材料	连接形式	涂层	电压和阀门位置	配管和接头	附加属性
WW	6"	750	80	M6	Y	C	16	EB	–	CB	XI

应用领域
- WW: 供水系统

尺寸
- 6": 1½ - 32"

主要特性
- 750: 液位控制

其他特性 80

防止关闭时出现水锤	49
调节型水平式浮球	60
双液位电控浮球	65
双液位垂直式浮球	66
调节型垂直式浮球	67
高度导阀	80
调节型高度导阀	82
保持式高度导阀	83
双液位高度控制	86

其他特性 M6

2-14 米设置高度导阀	M6
5-22 米设置高度导阀	M5
15-35 米设置高度导阀	M4
25-70 米设置高度导阀	M8

多种选择满足各种配置需求

阀门形式

Y型(可达 20")	Y
角型(可达 18")	A
球型 (仅有24-32")	G

阀体材料

标准球墨铸铁	C
铸钢	S
316不锈钢	N
镍铝青铜合金	U

连接形式

ISO-16	16
ISO-25	25
ANSI-150	A5
ANSI-300	A3
JIS-16	J6
JIS-20	J2

涂层

熔结环氧涂层 蓝色	EB
聚酯涂层 绿色	PG
聚酯涂层 蓝色	PB
无涂层	UC

电压和阀门位置

24VAC/50Hz - N.C.	4AC
24VAC/50Hz - N.O.	4AO
24VDC - N.C.	4DC
24VDC - N.O.	4DO
24VDC - L.P.	4DP
220VAC/50-60Hz N.C.	2AC
220VAC/50-60Hz N.O.	2AO

选择附加电控功能时使用

配管和接头

红铜配管和黄铜接头	CB
塑料配管和黄铜接头	PB
316不锈钢配管和接头	NN

附加属性

3通控制回路	X
双腔	B
阀门位置指示装置	I
大号过滤装置	F
V型节流塞	V
导流孔组件	U
电限位开关	S
316 不锈钢配件	N
16 不锈钢密封面 (启闭件和阀座)	T
316 不锈钢驱动装置内部组件	D
Delrin 轴承	R
Viton 密封圈和隔膜弹性部件	E

多种选择满足各种配置需求

info.cn@bermad.com • www.bermad.com

本文件内容变更时概不另行通知。如有错误，伯尔梅特恕不担责。伯尔梅特版权所有©。