导流孔板组件

该款导流孔板组件用于流量控制阀控制回路时，其作用是提供适合压差(ΔP)以便流量控制导阀工作。导阀开启和关闭时，流量控制阀随之逐渐开启或关闭。
感应端口置于靠近导流孔板位置（作用是阀后压力恢复前进行感应）时，总水头损失减少。
导流孔板内径根据阀门尺寸和限流要求进行计算与加工制造。

技术参数

阀体材料:
熔结环氧涂层钢或不锈钢
导流孔板: 不锈钢
感应端口: 1/8" NPT
计算所得标准压差:
0.4 bar (5.5 psi)

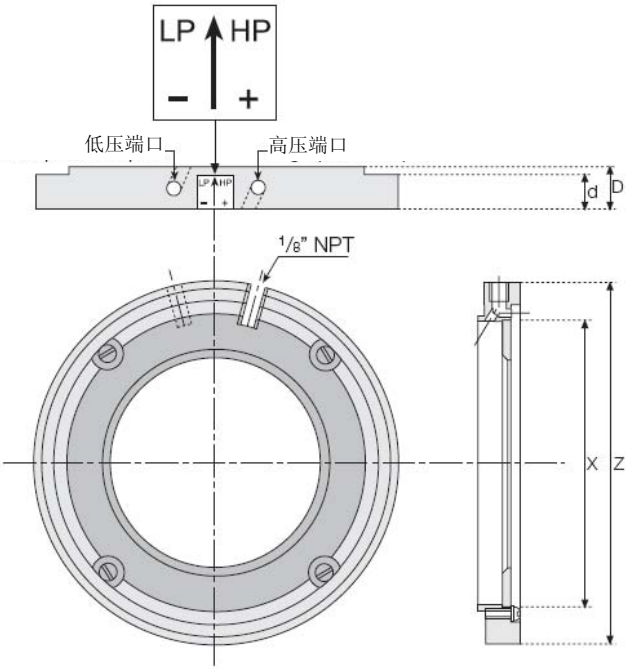

尺寸

尺寸		Z		X		d		D	
mm	inch	mm	inch	mm	inch	mm	inch	mm	inch
50	2	94	3 11/16	53	2 1/16	20	3/4	25	1
65	2 1/2	106	4 3/16	61	2 3/8	20	3/4	25	1
80	3	126	4 15/16	73	2 7/8	20	3/4	25	1
100	4	155	6 1/8	96	3 3/4	20	3/4	25	1
150	6	210	8 1/4	150	5 15/16	20	3/4	25	1
200	8	265	10 3/8	195	7 11/16	20	3/4	25	1
250	10	320	12 5/8	245	9 5/8	20	3/4	25	1
300	12	372	14 5/8	295	11 5/8	20	3/4	25	1
350	14	418	16 7/16	345	13 5/8	24	15/16	30	1 3/16
400	16	482	19	395	15 9/16	20	3/4	25	1
450	18	535	21 1/16	443	17 7/16	20	3/4	28	1 1/8
500	20	590	23 1/4	501	19 3/4	22	7/8	31	1 3/16

本文件内容变更时概不另行通知。如有错误，伯尔梅特恕不担责。伯尔梅特版权所有©。