液位控制阀

具有调节型水平式浮球

型号 IR-450-60-R

伯尔梅特 IR-450-60-R 型液位控制阀是一款液压驱动的隔膜式水力控制阀，具有调节型水平式浮球。无论流量如何波动，该款阀门均可控制蓄水池注水，保持固定水位。

产特性和优点

- 水压控制
- 利用浮球进行调节控制
  - 蓄水池可始终处于充满状态
- 先进的球型设计，流体阻力小效率高
  - 流道无阻隔
  - 单个活动部件
  - 过流量大
- 全支撑式隔膜，动作平衡稳定
  - 开启和驱动所需压力较低
  - 具有卓越的低流量调节性能
  - 实现阀门缓闭
  - 有效防止隔膜变形
- 安装于蓄水池外部
  - 阀门及浮球维修方便
  - 损耗小，使用寿命长
  - 可方便地进行在线检查和维护

所有图片仅供参考

典型应用

- 大面积蓄水池
- 小容量蓄水池
- 无电源的应用场合
- 混肥罐

[1] 伯尔梅特 IR-450-60-R 型阀门在蓄水池水位降低时开启，使蓄水池保持充满状态。阀门在蓄水池水位升高至预先设置高度时关闭。
[2] 伯尔梅特 “60” 型调节型水平式浮球
[3] 伯尔梅特 70F 型过滤阀

工作原理

水流从阀门进水口连续地通过针阀[1]进入控制腔[2]。水位升高时，浮球[3]上升，浮球导阀[4]缓闭。控制腔压力增大，阀门缓闭，注水速度降低，阀门关闭严实滴水不漏。水位下降时，浮球导阀排出控制腔的压力，阀门逐渐开启。针阀控制关闭速度。利用球阀[5]可手动关闭阀门。

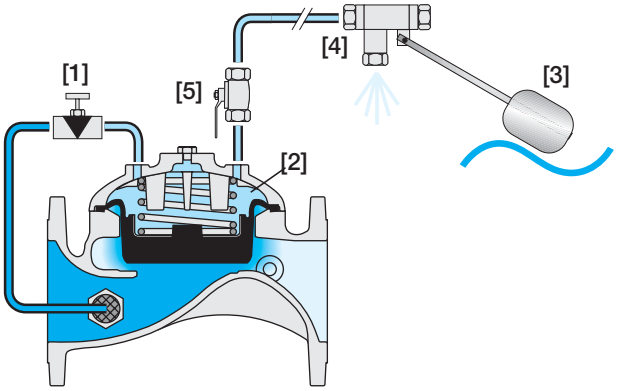

技术规格

连接标准:

法兰: ISO 7005-2 (PN10 & 16)

螺纹: BSP; NPT

沟槽: ANSI C606

工作压力范围:

0.5-16 bar

更低压力工况需求, 请联系工程师

温度:

60°C以下普通水

标准材料:

- **铸件 & 锻造件:**
  - EN 1561 铸铁
  - EN 1563 球墨铸橡胶铁
- **橡胶:** EN 681-1天然橡胶
- **表面处理:** 静电粉末涂料聚酯

尺寸 & 重量

球型

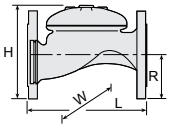

连接方式		法兰											
尺寸	DN	50	65	80R	80	100	125	150	200	250	300	350	400
	inch	2	2½	3R	3	4	5	6	8	10	12	14	16
L		205	205	210	250	320	320	415	500	605	725	742	741
H		155	178	200	210	242	254	345	430	460	635	655	694
W		155	178	200	200	223	197	306	365	405	580	587	587
R		78	89	100	100	112	127	140	170	202	242	260	300
重量(Kg)		9	10.5	12.1	19	28	33	68	125	140	290	358	377

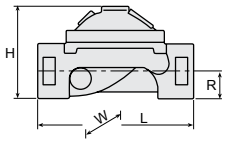

连接方式		螺纹						沟槽			
尺寸	DN	25	40	50	65	80R	80	50	80	100	150
	inch	1	1½	2	2½	3R	3	2	3	4	6
L		115	153	180	210	210	255	205	250	320	415
H		68	87	114	132	140	165	108	155	191	302
W		71	98	119	129	129	170	119	170	204	306
R		34	29	39	45	53	55	31	46	61	85
重量(Kg)		1.1	2	4	5.7	5.8	13	5	10.6	16.2	49

角型

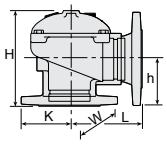

连接方式		螺纹				沟槽		法兰		
尺寸	DN	50	65	80R	80	80	100	50	80	100
	inch	2	2½	3R	3	3	6	2	3	4
L		86	110	110	110	120	160	121	153	160
H		136	180	178	184	194	223	160	205	223
W		119	131	131	170	170	204	155	200	223
h		61	93	91	80	90	112	83	101	112
K		56	66	66	55	45	58	78	100	112
重量(Kg)		4.4	5.8	7	11	10	16	9	17	26

球型

2通电路 "附加水头损失" (速度小于 2 m/s的情况; 0.3 bar)

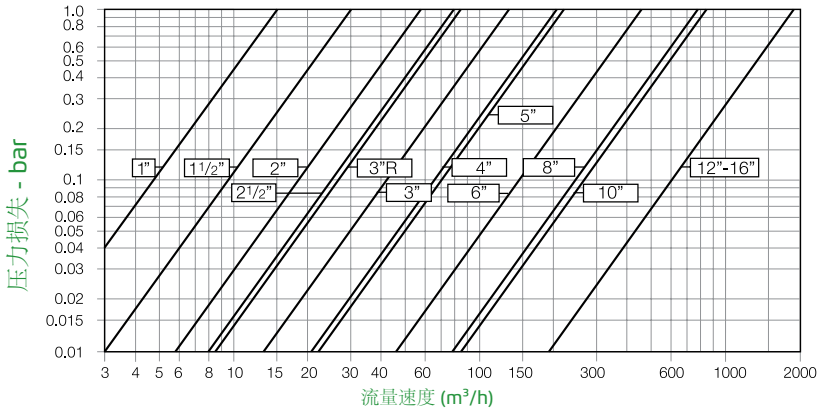

角型

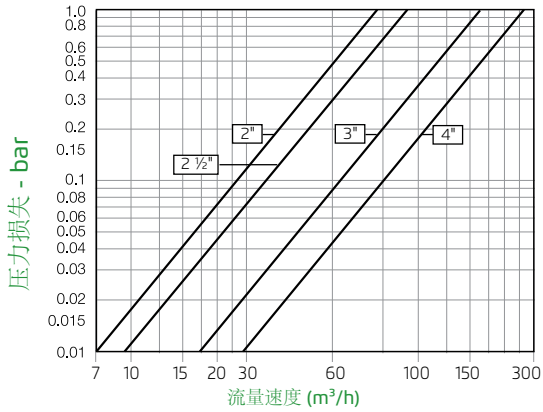

口径	DN Inch	25 1	40 1½	50 2	50 2	65 2½	65 2½	80 3	80 3	100 4	100 4	150 6	200 8	250 10	300 12	350 14	400 16
球(G)/角(A)型		G	G	G	A	G	A	G	A	G	A	G	G	G	G	G	G
KV		13	57	57	71	78	88	136	152	204	225	458	781	829	1,932	1,932	1,932

本文件内容变更时概不另行通知。如有错误，伯尔梅特恕不担责。伯尔梅特版权所有©。