快速泄压阀

型号 IR-23Q

该款伯尔梅特快速泄压阀是液压驱动的隔膜式水力控制阀，在管道压力高于预先设置最大值时排泄过量压力。快速泄压阀在系统压力突然升高时全开，迅速反应，准确度高，稳定可靠。伯尔梅特IR-23Q 型阀门关闭时平缓稳定，密封严实滴水不漏。

产品特性和优点

- 系统压力驱动，水力控制
  - 长期使用仍可保证无泄漏
  - 系统压力驱动
  - 工况设定值宽
  - 设定值精确,极少偏差
- 塑料球型设计、高效水力阀
  - 流道无阻隔
  - 单个活动部件
  - 过流量大
  - 高度耐化学腐蚀和气蚀
- 整体式的高强度隔膜和力学稳定的阀栓
  - 卓越的低流量控制管理表现
  - 有效防止隔膜的腐蚀和损坏
- 全支撑式隔膜，动作平衡稳定
  - 低压也能有效驱动
- 设计对用户友好
  - 可轻松在线检查和操作

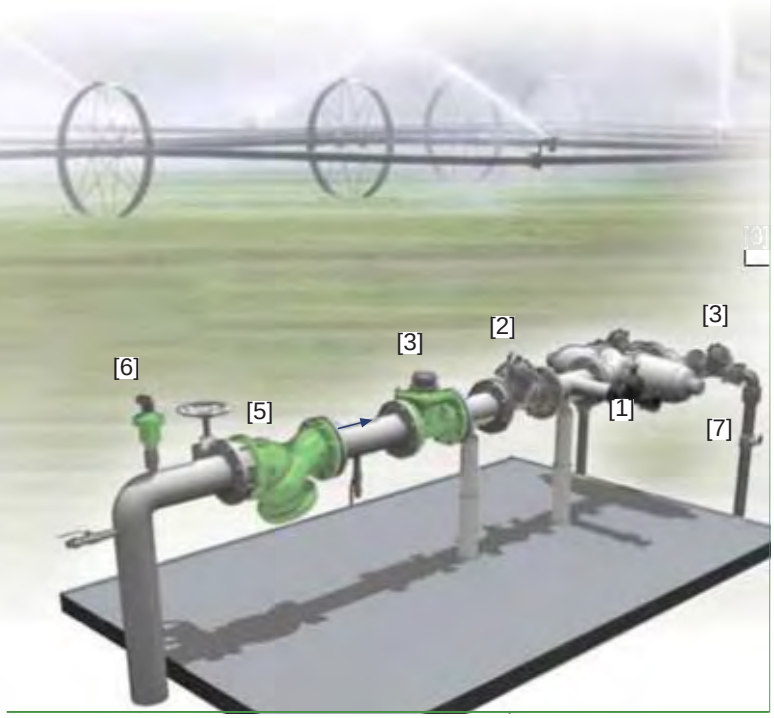

典型应用

- 防止管网系统爆管
- 消除压力大幅波动
- 辅助管网系统故障目视检测

[1] 伯尔梅特 IR-23Q 型阀门可有效保护过滤器和管网系统，防止压力过大。
[2] 伯尔梅特 IR-120 型减压阀
[3] 伯尔梅特 IR-105-Z 型开关阀
[4] 伯尔梅特 Turbo - IR 型水表阀
[5] 伯尔梅特 70F 型过滤阀
[6] 伯尔梅特 C10 型空气阀
[7] 伯尔梅特 ½" ARV 型真空破坏阀

工作原理:

泄压导阀PC-3Q在阀前压力[P1] 突然升高超过导阀设置值时使阀门立即开启，在阀前压力下降低于导阀设置值时使阀门缓闭。利用排气球阀[2]可手动进行操作测试。

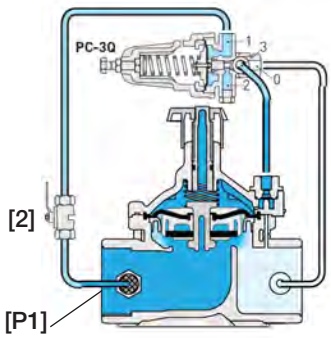

技术参数

尺寸: ½-2"; DN12-50

阀体形式

球型: ½-2"; DN12-50

角型: 1½ & 2"; DN40 & 50

连接形式:

内螺纹 BSP;

压力等级: 10 bar;

工作压力范围: 0.5-10 bar;

标准材料:

阀身 & 阀盖:

Black PA6+33%GF

隔膜: NBR

密封垫圈: NBR

弹簧: 不锈钢

阀盖螺栓: 不锈钢

控制配件: 塑料

电磁阀电压范围: S-390-T ;24 VAC, 24 & VDC S-392-T; 9-20VDC Latch

其他电压范围可选

技术规格

尺寸和重量

尺寸Inch ; DN	½" ; 12	¾" ; 20	1" ; 25	1½" ; 40		2" ; 50	
阀体形式	球型	球型	球型	球型	角型	球型	角型
L (mm)	67	110	110	160	80	170	85
H (mm)	92	115	115	180	190	190	210
W (mm)	42.5	78	78	125	125	125	125
h (mm)	16	22	22	35	40	38	60
重量 (kg)	0.183	0.35	0.33	1	0.95	1.1	0.91

适用型号:

½" - 1" 开关控制阀

1½" - 2" 开关控制阀和调节阀

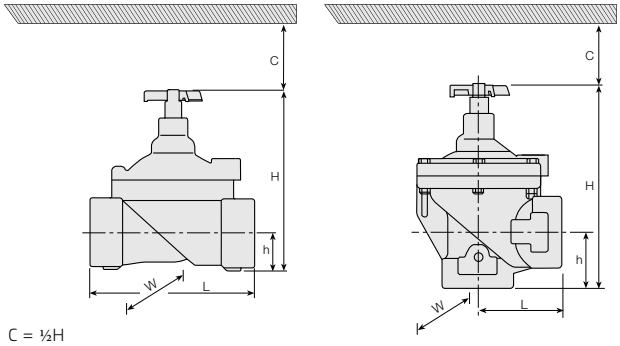

流量属性

		G	G	G	G	A	G	A
尺寸	Inch DN	½" 12	¾" 20	1" 25	1½" 40	1½" 40	2" 50	2" 50
流量系数KV		4	9	10.5	37	47	41	52

阀门流量系数 Kv 或 Cv

$$\Delta P = \left(\frac{Q}{Kv;\ Cv}\right)^2$$

其中:

Kv = 阀门流量系数

Cv = 阀门流量系数 (压差为1 psi 时的流量，流量以gpm表示)

Q = 流量 (m3/h; gpm)

P = 压差 (bar; psi)

Cv = 1.155 Kv

流量表

两路控制回路工况增加的水头损失(流速低于2 m/s): 0.3 bar

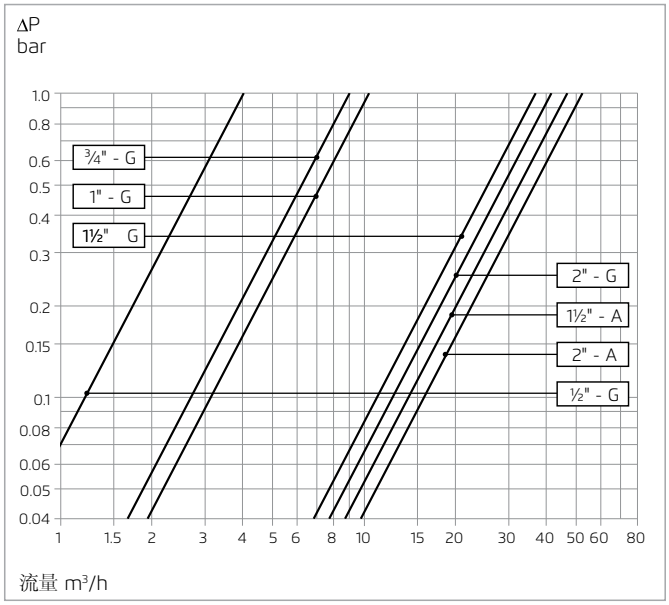

本文件内容变更时概不另行通知。如有错误，伯尔梅特恕不担责。伯尔梅特版权所有©。