伯尔梅特 建筑领域阀门

700 系列

压力控制和水泵应用场合

FP-760-BF 型

缓闭止回阀

可控制开启和关闭速度

该款缓闭止回阀是液压驱动的隔膜式水力控制阀。阀前压力大于阀后压力时，阀门全开。阀前压力小于阀后压力时，阀门关闭严实，防止回流。阀门开启和关闭速度均可控制，可以现场调节。

该款 700 系列水力控制阀为球形阀体，标准 Y 型或角型结构。阀体采用全通径设计，流道无阻隔，符合流体动力学原理；阀座组件和整体式双腔驱动装置可作为整体单独拆下。

图片仅供参考

典型应用

- 安装于每台高压水泵下游，用于防止回流
- 需要使消防系统泵站平缓稳定地启闭时，可配备该款阀门，适用于自动喷水灭火系统的水泵和主消火栓水泵
- 消防系统泵站采用恒速泵时，可配备该款阀门
- 水泵无流量保护或者分支系统需要在止回阀处安装流量指示装置时，可配备该款阀门
- 安装现场供水管道分布不规则，立管或横管及供水方向不属于正常布置时，可配备该款阀门

伯尔梅特 建筑领域阀门

700 系列

压力控制和水泵应用场合

FP-760-BF 型

产品特性和优点

- 阀门采用优质材料制成，性能可靠、耐压、使用寿命长
- 阀门坚实耐用，长期高频率使用仍能保持出色性能
- 阀体采用全通径设计，符合流体动力学原理，流道无阻隔，水头损失小，工作噪声和气蚀现象保持低水平
- 双腔式驱动装置使阀门在极低压工况下也能正常工作，即使系统压力为零，阀门也能全开和关闭。阀门反应快，工作时无水锤现象
- 阀门几乎无需维护，驱动装置可作为一个整体方便地从阀体拆下，实现最短维护时间
- 可以控制开启和关闭速度
- 阀门工作过程逐步平稳进行，系统不出现震动现象
- 减少水锤破坏现象
- 延长系统使用寿命

技术参数

尺寸		Kv	A, B (mm)	C (mm)	L (mm)	H (mm)	W (mm)	重量(kg)	
DN	inch							法兰	卡箍
40	1½"	42	350	180	205	239	155	9.1	n/a
50	2"	50	350	180	210	244	165	10.6	6
65	2½"	55	350	180	222	257	178	13	8
80	3"	116	370	230	250	305	200	22	10
100	4"	200	395	275	320	366	223	37	16
150	6"	460	430	385	410	492	320	75	52
200	8"	815	475	460	599	584	390	125	95

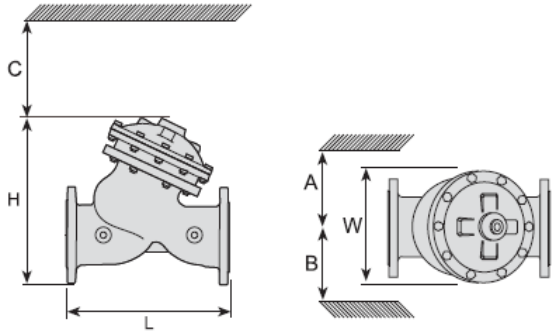

连接形式:

卡箍连接: ANSI/AWWA C606
法兰连接: ANSI B16.42 (球墨铸铁), ISO PN16或PN25
压力等级: 230, 362 psi (16,25 bar)
阀门形式: Y型或角型
水温: 达 80°C (180°F)

阀门及部件材料:

阀体、阀盖和驱动装置: 阀体和驱动装置: 球墨铸铁
内部部件: 不锈钢、黄铜、涂层钢
控制部件: 黄铜控制组件/配件
红铜/黄铜配管和接头
可选: 不锈钢316
弹性部件: 丁晴橡胶，尼龙纤维
涂层/颜色: 静电喷涂聚酯粉末涂层，红色

若需要其他材料，欢迎联系我们

如何订购

请按照以下参数顺序指定所需阀门:

尺寸	型号	类别	连接形式
	760	BF	

尺寸: 1½" / 2" / 2½" / 3" / 4" / 6" / 8"

法兰连接	ISO-16	16
	ISO-25	25
	ABNT16	B6
	ABNT25	B2
	ANSI150	A5
	ANSI300	A3
	JIS-16	J6
螺纹连接	BSP	BP
	NPT	NP
卡箍连接	ANSI C606	V1

本文件内容变更时概不另行通知。如有错误，伯尔梅特恕不担责。伯尔梅特版权所有©。