700 系列

压力控制和水泵应用场合

FP-73Q-BF 型

快速泄压阀

该款快速泄压阀是液压驱动的隔膜式水力控制阀，在系统压力升高超过预先设置值时释放过量压力。该阀门在系统压力升高时快速准确地做出反应，以全开的方式释放过量的压力。阀门关闭时平缓稳定，密封严实滴水不漏。

该款 700 系列水力控制阀为球形阀体，标准 Y 型或角型结构。阀体采用全通径设计，流道无阻隔，符合流体动力学原理；阀座组件和整体式双腔驱动装置可作为整体单独拆下。

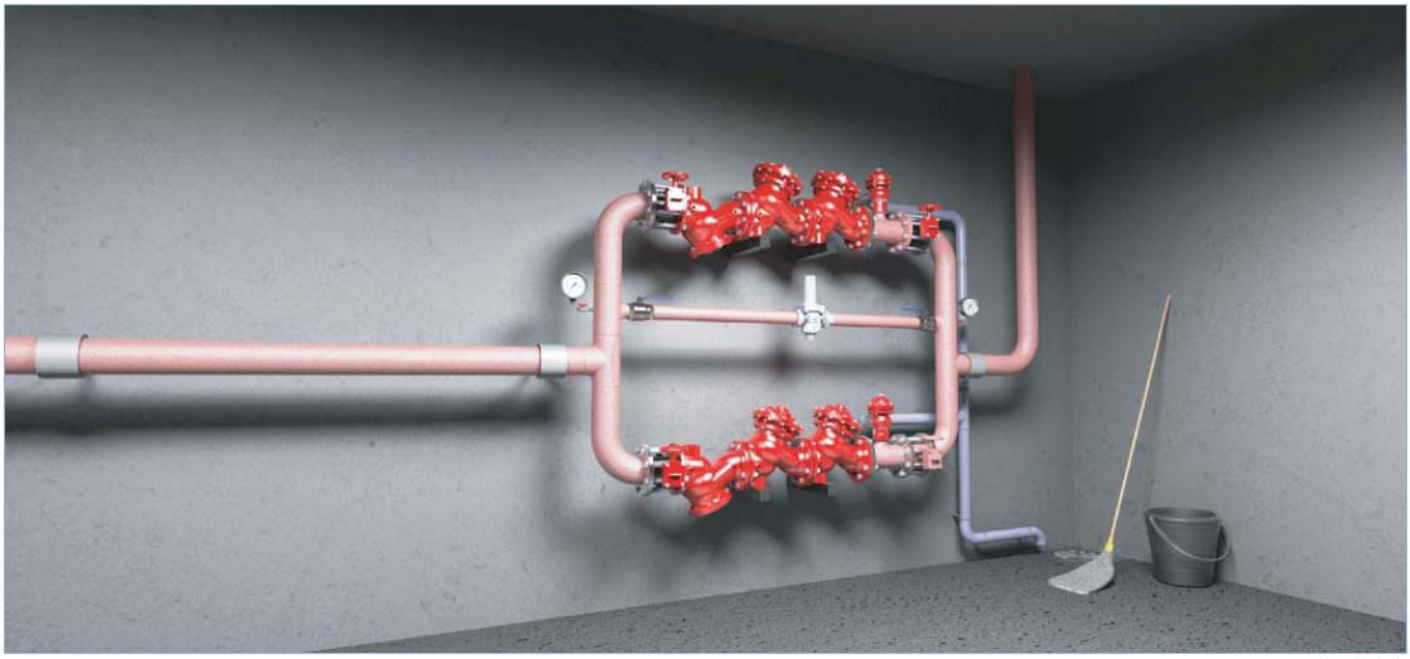

图片仅供参考

典型应用

- 防止楼宇消防系统爆管或极端压力造成影响
- 释放消火栓泵站产生的过量压力
- 释放消火栓减压系统的高压
- 保护室外消火栓管道，释放管道在太阳暴晒下可能产生的过量压力

伯尔梅特 建筑领域阀门

700 系列

压力控制和水泵应用场合

FP-73Q-BF 型

产品特性和优点

- 阀门采用优质材料制成，性能可靠、耐压、使用寿命长
- 阀门坚实耐用，长期高频率使用仍能保持出色性能
- 阀体采用全通径设计，符合流体动力学原理，流道无阻隔，水头损失小，工作噪声和气蚀现象保持低水平
- 双腔式驱动装置使阀门在极低压工况下也能正常工作，即使系统压力为零，阀门也能全开和关闭。阀门反应快，工作时无水锤现象
- 阀门几乎无需维护，驱动装置可作为一个整体方便地从阀体拆下，实现最短维护时间
- 2 通导阀和控制回路使阀门能够对压力突然变化做出快速准确的反应
- 导阀可在现场方便地调节到所需的压力
- 直观显示系统故障，便于维护人员发现阀门故障进而开始维护工作
- 导阀和控制回路的设计保障阀门能够长期可靠工作。即使长时间处于待用状态，启用时仍然能正常工作
- 阀门结构坚实耐用，适合用于高压系统和使用频率高的系统

技术参数

尺寸		Kv	A, B (mm)	C (mm)	L (mm)	H (mm)	W (mm)	重量 (kg)	
DN	inch							法兰	卡箍
40	1½"	42	350	180	205	239	155	9.1	n/a
50	2"	50	350	180	210	244	165	10.6	6
65	2½"	55	350	180	222	257	178	13	8
80	3"	116	370	230	250	305	200	22	10
100	4"	200	395	275	320	366	223	37	16
150	6"	460	430	385	410	492	320	75	52
200	8"	815	475	460	599	584	390	125	95

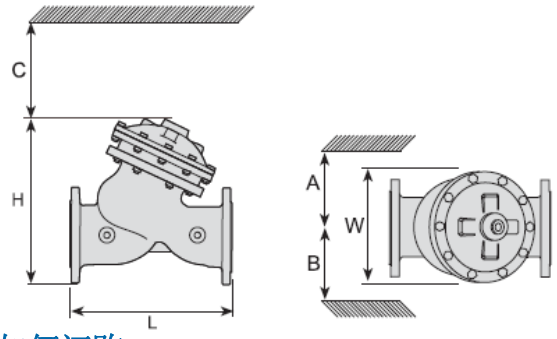

连接形式:
法兰连接: ISO PN16, PN25 (ANSI 150, 300级)
螺纹连接: ISO-7-Rp或NPT
可提供其他连接形式
压力等级: 16, 25 bar (230, 362 psi)
阀门形式: Y型或角型
水温: 达 80°C (180°F)

阀门及部件材料:
阀体、阀盖和驱动装置: 球墨铸铁
内部部件: 不锈钢、黄铜、涂层钢
控制部件: 黄铜控制组件/配件
红铜/黄铜配管和接头
可选: 不锈钢316
弹性部件: 丁晴橡胶，尼龙纤维
涂层/颜色: 静电喷涂聚酯粉末涂层，红色

若需要其他材料，欢迎联系我们

如何订购

请按照以下参数顺序指定所需阀门：

尺寸	型号	类别	连接形式		
	73Q	BF			
1½"			法兰连接	ISO-16	16
2"				ISO-25	25
2½"				ABNT16	B6
3"				ABNT25	B2
4"				ANSI150	A5
6"				ANSI300	A3
8"				JIS-16	J6
			螺纹连接	BSP	BP
				NPT	NP
			卡箍连接	ANSI C606	V1

本文件内容变更时概不另行通知。如有错误，伯尔梅特恕不担责。伯尔梅特版权所有©。