BERMAD

给排水

消防

空调

中水

伯尔梅特阀门综合样本

Water Control Solutions

伯尔梅特简介

自 1965 年在以色列成立以来，伯尔梅特公司一直致力于控制阀门技术的研发创新、提高产品的质量和可靠性。 现在，伯尔梅特公司已经成为控制阀门领域著名的供应商，产品获得了多项专利和国际认证。作为一家国际化阀门生产商，伯尔梅特阀门广泛应用于世界各地的供水系统中，业务和服务网络遍及全球。在中国，位于上海的全资子公司为中国市场提供全方位的服务。

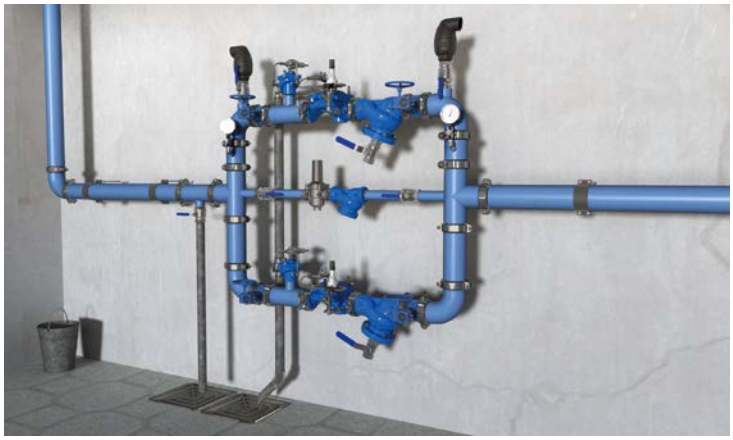

伯尔梅特阀门在水系统中的应用

伯尔梅特阀门是为客户提供量身定做的解决方案，以满足客户的各种用水控制需求，包括减压系统，液位控制系统，水锤保护系统，调流调压系统，泄压安全系统，泵保护系统等。伯尔梅特集成系统阀门在出厂前预先经过测试和校准，安装方便，工作稳定可靠，使用时放心省心。

伯尔梅特阀门应用领域

暖通空调系统：高层楼宇，工业厂房的暖通系统
供水系统： 市政供水、高层楼宇供水、工业供水和电厂冷却、循环水系统
消防系统： 会展中心、工业厂房、超高层建筑和航空等大范围喷淋防护压力平衡的消防系统

生活供水系统

IQNet ISO 9001-2000	质量体系认证	GOSSTANDART OF RUSSIA	GOST, 俄罗斯
WRAS Water Regulations Advisory Scheme	WRAS, 英国	ÖVGW	ÖVGW, 奥地利
DVGW Zertifizierungsstelle	DVGW, 德国	BELGAQUA	BELGAQUA, 比利时
AFNOR CERTIFICATION Groupe AFNOR	ACS, 法国	NSF	NSF 61, 美国

消防供水系统

UL LISTED	(UNDERWRITERS LABORATORIES)	FM APPROVED	FACTORY MUTUAL RESEARCH CORPORATION
CCC F	国家消防产品强制认证	ilac-MRA CNAS	国家型式认可 CNAS L0988

更多认证和详细内容请访问 www.bermad.com.cn

目录

公司简介 **1**
认证证书 **2**
水力控制阀
减压阀 4
持压 / 泄压阀 7
液位控制阀 8
雨淋阀 9
多功能泵控阀 10
压力波动预止阀 11
自动微量排气阀 12
关断阀
蝶阀 13
弹性座封暗杆闸阀 15
明杆闸阀 16
铜阀 17
止回阀
倒流防止器 18
静音式止回阀 20
旋启式止回阀 21
其它
水锤吸纳器 22
过滤器 23
橡胶软接 24
企业业绩 **25**

减压阀 WW-420

性能特点：

- 阀门采用全通径设计，符合流体动力学原理，流道无阻隔，水头损失小，气蚀现象处于最低水平
- 阀门具有全支撑式轧制隔膜，驱动压力低，低流量调节性能出色
- 即使长时间处于备用状态，启用时仍然能正常工作
- 三大组件设计简洁合理，可方便地进行现场在线式维护，停机维护时间短
- 利用系统压力进行压力调节，无需外部动力源
- 导阀和控制回路采用经久耐用的环保材料，确保阀门能够长期可靠地工作
- 通过 CCCF 认证

主要技术参数：

- 公称压力：1.6Mpa
- 公称通径：DN50-DN400
- 适用介质：水，无腐蚀液体
- 连接标准：
  法兰连接：ISO 7005-2 (PN10 &16); ANSI B16.42 (#150)
  卡箍连接：ANSI C606
  可提供其他连接形式
- 工作温度：0-80° C
- 材质——主阀：球墨铸铁
  导阀：黄铜 / 不锈钢
  配管：不锈钢 / 黄铜
  弹性部件：天然橡胶，尼龙纤维和强化材料
- 产品设计标准：EN1074-5

工作原理：

WW-420 型阀门由导阀控制，配有可调式 2 通减压导阀。水流从阀门进水口连续地通过限流装置 [1] 进入控制腔 [2]。导阀 [3] 感应阀后压力。

阀后压力上升超过导阀设置值时，导阀缓闭，控制腔压力增大，主阀缓闭，阀后压力降低至导阀设置值。阀后压力低于导阀设置值时，导阀释放累积压力，阀门逐渐开启。一通流量控制针阀 [4] 可限制控制腔水流的排出，稳定阀门动作。

关闭球阀 [5] 可保持阀门开度，而利用球阀 [6] 可手动关闭阀门。

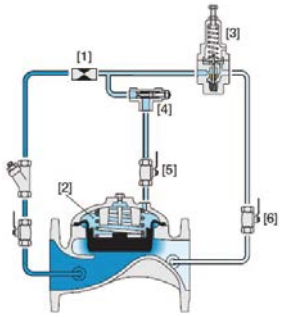

外形尺寸：

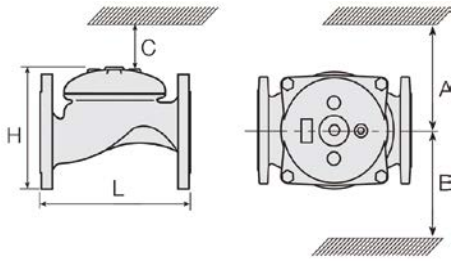

	尺寸		A、B		C		L		H		重量	
	DN	inch	DN	inch	DN	inch	DN	inch	DN	inch	kg	lbs
法兰	40	1.5	330	13	68	2.7	205	8.1	152	6	8	17.6
	50	2	330	13	68	2.7	205	8.1	155	6.1	9	19.8
	65	2.5	340	13	110	4.3	205	8.1	178	7	11	23.1
	80	3	350	14	125	4.9	250	9.8	210	8.3	19	41.9
	100	4	360	14	145	5.7	320	12.6	242	9.5	28	61.7
	150	6	400	16	205	8.1	415	16.3	345	12.6	68	149.9
	200	8	430	17	260	10	500	19.7	430	16.9	125	275.6
	250	10	450	18	275	11	605	23.8	460	18.1	140	308.6
	300	12	515	20	380	15	725	28.5	635	25.0	290	639.3
	350	14	545	22	395	16	742	29.2	655	25.8	358	789.2
	400	16	550	22	580	23	742	29.2	695	27.4	377	831.1

比例式减压阀 WW-720-PD

性能特点：

- 阀门可在严苛工况下长期使用，气蚀现象和噪声也能处于最低水平
- 双腔式结构，阀门反应快，工作时无水锤现象
- 即使长时间处于备用状态，启用时仍然能正常工作
- 设计简洁合理，可方便地进行现场在线式维护，停机维护时间短
- 利用系统压力进行压力调节，无需外部动力源
- 导阀和控制回路采用经久耐用的环保材料，确保阀门能够长期可靠地工作

工作原理：

720PD 型阀门是双腔结构水力控制阀，无导阀。阀后压力施加于隔膜和阀盘上方，作为阀门关闭的力。阀前压力施加于阀盘下方，作为阀门开启的力。
作用于驱动隔膜装置隔膜和阀盘的两种相反的力的差值决定阀门开度，阀门在两种力大小相等时处于某一位置。阀盘和隔膜面积的比例固定不变，阀前和阀后压力的比例也固定不变。
阀后压力升高使阀门关闭的力瞬时增大，阀门缓闭，阀后压力按照固定比例降低。
增加 V 型节流塞相当于增加隔膜面积，改变了比例。
流量为零时，阀后压力按比例升高，阀门随之关闭。

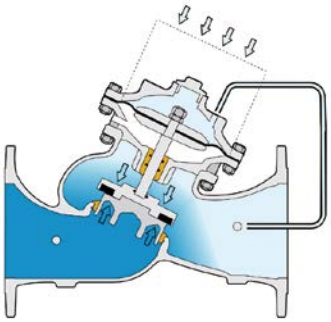

主要技术参数：

- 公称压力：1.6-2.5Mpa
- 公称通径：DN50-DN600
- 适用介质：水，无腐蚀液体
- 连接标准：
  法兰连接：ISO 7005-2 (PN10&16&25);
  ANSI（150，300 级）可提供其他连接形式
- 工作温度：0-80° C
- 材质——主阀：球墨铸铁
  配管：不锈钢 / 黄铜
  弹性部件：合成橡胶、尼龙纤维
- 产品设计标准：EN1074-5

应用：

适用于高压差系统的减压，避免由于先导式减压阀串联引起的共振和气蚀现象。

外形尺寸：（单位：mm）

700-ES

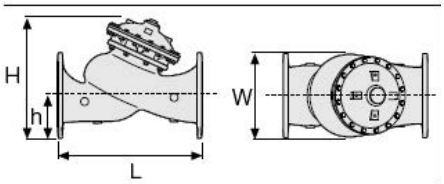

DN		40	50	65	80	100	125	150	200	250	300
PN10:16:25	L(mm)	230	230	290	310	350	400	480	600	730	850
	W(mm)	150	165	185	200	235	270	300	360	425	530
	h(mm)	80	90	100	105	125	142	155	190	220	250
	H(mm)	240	250	250	260	320	375	420	510	605	725
	重量 (kg)	10	10.8	13.2	15	26	40	55	95	148	255

直动式减压阀 WW-233

性能特点：

- 无论阀前压力如何变化，均可将阀前高压降低至阀后低压
- 阀前耐压可达 25 bar
- 过流量大，内表面光滑阻力小，水头损失小
- 不锈钢镀镍阀座，使用寿命长
- 设计简洁，不易卡堵，可在线检查和维修
- 适用于饮用水，通过 ACS 饮用水认证

主要技术参数：

- 公称压力：2.5Mpa
- 公称通径：DN15-DN50
- 适用介质：水，无腐蚀液体
- 工作温度：0-130°C
- 出口设置：1-5.5bar
- 测试预设值：3 bar
- 材质——主阀：镀镍黄铜
  校准弹簧：SM 镀锌钢
  阀座：不锈钢
  隔膜：三元乙丙橡胶
  密封圈：丁晴橡胶
- 螺纹符合 ISO 228/1
- 测试标准：EN1567

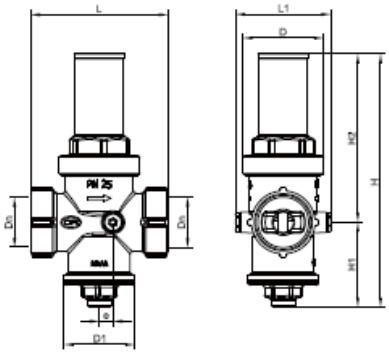

应用：

- 适用于建筑领域饮用水供水系统、农业灌溉系统、园林灌溉系统
- 暖通空调补充水系统压力控制
- 保护建筑物内低等级塑料供水管道
- 水净化系统减压场合
- 大尺寸调节式减压阀需要旁通的场合

外形尺寸：（单位：mm）

尺寸		D	D1	L	L1	H		H1	
DN	Inch	PN16，25	PN16，25	PN16，25	PN16，25	PN16	PN25	PN16	PN25
15	1/2”	ϕ48	ϕ44	69	73	114	42	72	/
20	3/4”	ϕ48	ϕ44	82	73	114	42	72	/
25	1”	ϕ59	ϕ52	96	73	145.5	52.5	93	/
32	1 1/4”	ϕ59	ϕ52	100	73	151.5	56.5	95	/
40	1 1/2”	ϕ71	ϕ62	121	84	225.5	75	150.5	12
50	2”	ϕ71	ϕ62	121	84	225.5	75	150.5	12

持压 / 泄压阀 WW-430

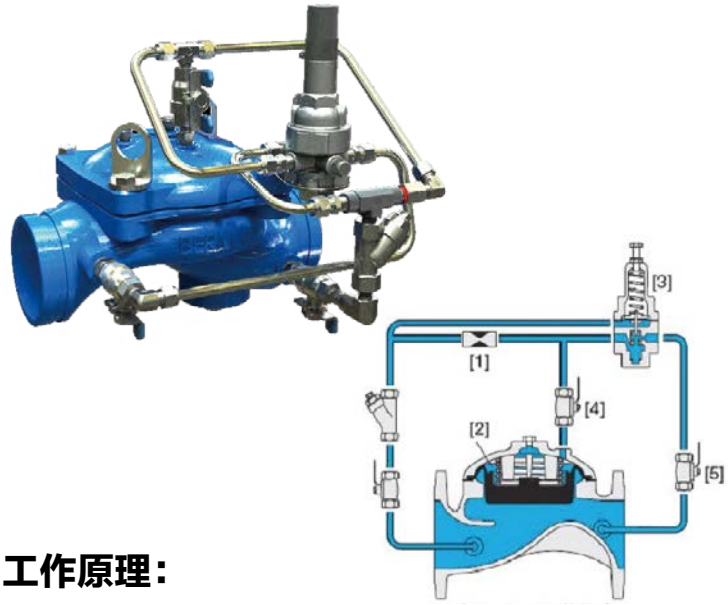

工作原理：

WW-430 型阀门由导阀控制，配有可调式 2 通持压导阀。水流从主阀进水口连续地通过限流装置 [1] 进入控制腔 [2]。导阀 [3] 感应阀前压力，导阀应设置为系统压力允许的最小值。阀前压力趋向降低于持压导阀设置值时，导阀缓闭，控制腔压力增大，主阀缓闭，从而阀前压力（背压）保持导阀设置值。阀前压力低于持压导阀设置值时，导阀关闭，主阀随之关闭。主阀关闭时密封严实滴水不漏。阀前压力趋向升高超过持压导阀设置值时，导阀释放控制腔中累积的压力，主阀调节开启。关闭球阀 [4] 可保持阀门开度，而利用球阀 [5] 可手动关闭阀门。

应用：

适用于市政、厂房、楼宇的供水 / 消防系统及工业供水、循环水系统等供水管路的压力调节，安装在不同的位置，起到防止系统压力过大（泄压），或防止水泵过载（持压）等作用。

性能特点：

- 系统压力驱动，独立操作
- 设计灵活，可轻松增加新功能
- 先进的球型或角型设计，流体阻力小效率高，过流量大
- 全支撑式隔膜，动作平衡稳定
  - ◆ 驱动压力低
  - ◆ 有效防止隔膜变形
- 在线维护
  - ◆ 维护方便
  - ◆ 停机维护时间短

主要技术参数：

- 公称压力：1.6Mpa
- 公称通径：DN50-DN300
- 适用介质：水，无腐蚀液体
- 连接标准：
  法兰连接：ISO 7005-2 (PN10 &16); ANSI B16.42 (#150)
  卡箍连接：ANSI C606
  可提供其他连接形式
- 工作温度：0-80°C
- 材质——主阀：球墨铸铁
  导阀：黄铜 / 不锈钢
  配管：不锈钢 / 黄铜
  弹性部件：天然橡胶，尼龙纤维和强化材料
- 产品设计标准：EN1074-5

外形尺寸：

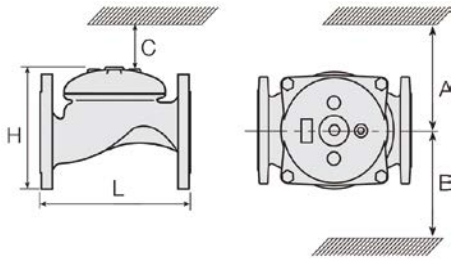

	尺寸		A、B		C		L		H		重量	
	DN	inch	DN	inch	DN	inch	DN	inch	DN	inch	kg	lbs
法兰	40	1.5	330	13	68	2.7	205	8.1	152	6	8	17.6
	50	2	330	13	68	2.7	205	8.1	155	6.1	9	19.8
	65	2.5	340	13	110	4.3	205	8.1	178	7	11	23.1
	80	3	350	14	125	4.9	250	9.8	210	8.3	19	41.9
	100	4	360	14	145	5.7	320	12.6	242	9.5	28	61.7
	150	6	400	16	205	8.1	415	16.3	345	12.6	68	149.9
	200	8	430	17	260	10	500	19.7	430	16.9	125	275.6
	250	10	450	18	275	11	605	23.8	460	18.1	140	308.6
	300	12	515	20	380	15	725	28.5	635	25.0	290	639.3
	350	14	545	22	395	16	742	29.2	655	25.8	358	789.2
	400	16	550	22	580	23	742	29.2	695	27.4	377	831.1

液位控制阀 WW-450

性能特点：

- 系统压力驱动，独立操作
- 多种浮球选择，机械式或电子浮球式，单液位或双液位。

双液位浮球阀具有全开全闭低气蚀的特点。

- 先进的球型或角型设计，流体阻力小效率高
  - ◆ 流道无阻隔
  - ◆ 单个活动部件
  - ◆ 无紊流
  - ◆ 过流量大
- 全支撑式隔膜，动作平衡稳定
  - ◆ 驱动压力低
  - ◆ 具有卓越的低流量调节性能
  - ◆ 实现阀门缓闭
  - ◆ 有效防止隔膜变形
- 在线维护
  - ◆ 维护方便
  - ◆ 停机维护时间短

单液位机械浮球阀 WW-450-60

双液位电子浮球阀 WW-450-65

双液位机械浮球阀 WW-450-66

主要技术参数：

- 公称压力：1.6Mpa
- 公称通径：DN50-DN400
- 适用介质：水，无腐蚀液体
- 工作温度：0-80° C
- 材质——主阀：球墨铸铁
  配管：不锈钢 / 黄铜
- 产品设计标准：EN1074-5

应用：

适用于市政供水系统，厂房、楼宇等供水消防系统的蓄水池液位控制。

外形尺寸：

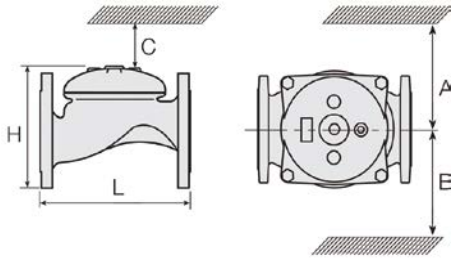

	尺寸		A、B		C		L		H		重量	
	DN	inch	DN	inch	DN	inch	DN	inch	DN	inch	kg	lbs
法兰	40	1.5	330	13	68	2.7	205	8.1	152	6	8	17.6
	50	2	330	13	68	2.7	205	8.1	155	6.1	9	19.8
	65	2.5	340	13	110	4.3	205	8.1	178	7	11	23.1
	80	3	350	14	125	4.9	250	9.8	210	8.3	19	41.9
	100	4	360	14	145	5.7	320	12.6	242	9.5	28	61.7
	150	6	400	16	205	8.1	415	16.3	345	12.6	68	149.9
	200	8	430	17	260	10	500	19.7	430	16.9	125	275.6
	250	10	450	18	275	11	605	23.8	460	18.1	140	308.6
	300	12	515	20	380	15	725	28.5	635	25.0	290	639.3
	350	14	545	22	395	16	742	29.2	655	25.8	358	789.2
	400	16	550	22	580	23	742	29.2	695	27.4	377	831.1

雨淋阀 FP-400E-2M

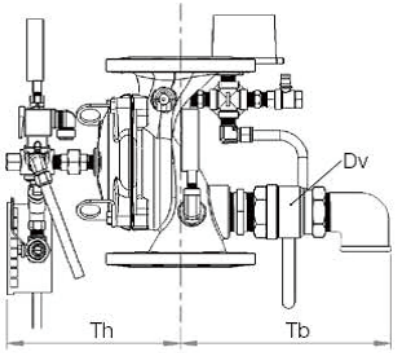

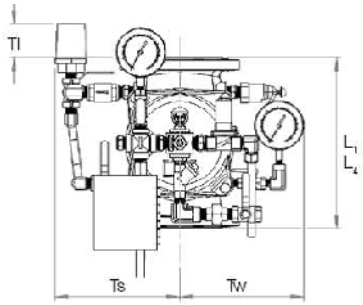

性能特点：

- 锁定开启位置，只在本地复位时关闭
- 一体化模压弹性隔膜组件是仅有的移动部件，无需维护
- 设计简单合理，节省成本
- 无阻隔阀口及全通径阀体，可靠性高
- 工厂预先装配控制部件，原厂装配
- 在线维护，减少系统停机时间
- 通过 UL，CCCF 认证

主要技术参数：

- 公称压力：1.6Mpa
- 公称通径：DN50-DN400
- 适用介质：水，泡沫
- 连接标准
  - 法兰连接：ANSI B16.42（球墨铸铁），B16.5（钢和不锈钢），B16.24（青铜），ISO PN16
  - 卡箍连接：ANSI/AWWA C606，适用于 2, 3, 4, 6 & 8”
- 工作温度：0.5 – 50° C
- 材质——主阀：球墨铸铁 ASTM A-536
  导阀：黄铜 / 不锈钢
  配管：不锈钢 / 黄铜
  弹性部件：尼龙增强型聚异戊二烯橡胶
  涂层：静电粉末涂层（红色）
  电磁阀：2 通先导式电磁阀，黄铜主体，断电时主阀关闭。
  壳体：通用防水型，防护级别为 NEMA 4 和 4X / IP65，F 级绝缘；电源：24VDC, 8 瓦，UL 认证

应用：

适用于电气火灾探测系统和带各种开放式喷嘴的管道系统

外形尺寸：

Size		1½", 2"		2½"		3"		4"		6"		8"		10"		12"	
		mm	inch	mm	inch	mm	inch	mm	inch	mm	inch	mm	inch	mm	inch	mm	inch
Dimensions	L,(1)	205	8 1/16	205	8 1/16	257	10 1/8	320	12 5/8	415	16 5/16	500	19 11/16	605	23 13/16	725	28 9/16
	L,(2)	205	8 1/16	N/A	N/A	250	9 13/16	320	12 5/8	415	16 5/16	500	19 11/16	N/A	N/A	N/A	N/A
	Tl	142	5 5/8	142	5 5/8	119	4 11/16	84	3 5/16	57	2¼	–	–	–	–	–	–
	Tw	228	9	220	8 11/16	243	9 9/16	253	10	312	12 5/16	326	12 13/16	346	13 5/8	391	15 3/8
	Ts	228	9	220	8 11/16	243	9 9/16	253	10	318	12 5/16	326	12 13/16	326	12 13/16	391	15 3/8
	Th	226	8 7/8	242	9½	262	10 5/16	261	10 5/16	356	14	407	16	407	16	546	21½
	Tb	278	10 1/16	289	11 3/8	300	11 13/16	337	13¼	378	14 7/8	405	15 15/16	413	16¼	473	18 5/8
	Dv ϕ	¾"		1½"		1½"		2"		2"		2"		2"		2"	

多功能泵控阀 WW-70A

性能特点：

- 水平管道，垂直管道上均可安装。
- 装有阀位指示器，可以用眼睛确认阀门的开启度；同时安装限位开关，可以远传开关位置信号。
- 弹簧是用不锈钢制作，因而具有很强的耐蚀性。可节约水量的设备材料和费用，缩小安装空间。流线型流道设计，压降很小。
- 泵停止运转时，弹簧力先合上阀瓣，防止水锤。
- 密封垫用丁腈橡胶制作，密封性能好，并可以吸收冲击力。

多功能泵控阀 WW-70A

主要技术参数：

- 公称压力：1.6-2.5Mpa
- 公称通径：DN50-DN600
- 适用介质：水，无腐蚀液体
- 工作温度：0-80° C
- 连接标准：
  法兰连接：ISO 7005-2 (PN10&16&25); ANSI（150，300 级），可提供其他连接形式
- 材质——主阀：球墨铸铁
  配管：不锈钢 / 黄铜
  弹簧：不锈钢
- 产品设计标准：EN1074-5

工作原理：

多功能泵控阀安装了加速关闭弹簧，利用快关原理防止水锤的产生；防止介质倒流，达到静音关闭；装有开度指示器和限位开关，通过直观的看到阀门的开度并将开关位置信号进行远传。

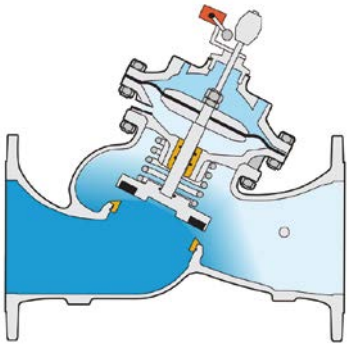

外形尺寸：

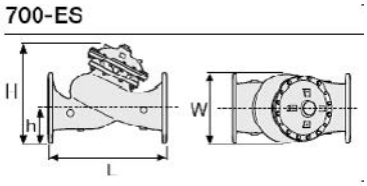

应用：

主要用于水泵出口或其它防止液体倒流的管道，可有效的防止普通止回阀液体倒流时产生的水锤冲击和噪音，是止回阀的更新换代产品。

DN		40	50	65	80	100	125	150	200	250	300
PN10:16:25	L(mm)	230	230	290	310	350	400	480	600	730	850
	W(mm)	150	165	185	200	235	270	300	360	425	530
	h(mm)	80	90	100	105	125	142	155	190	220	250
	H(mm)	240	250	250	260	320	375	420	510	605	725
	重量 (kg)	10	10.8	13.2	15	26	40	55	95	148	255

压力波动预止阀（水锤消除阀）WW-735-55-M

应用：

适用于水泵应用场合，消除水锤危害，保护管道。

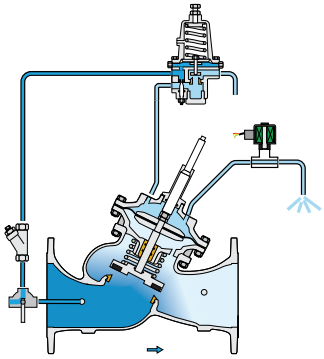

外形尺寸：

700-ES

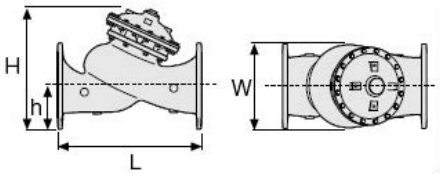

	DN	40	50	65	80	100	125	150	200	250	300
PN10:16:25	L(mm)	230	230	290	310	350	400	480	600	730	850
	W(mm)	150	165	185	200	235	270	300	360	425	530
	h(mm)	80	90	100	105	125	142	155	190	220	250
	H(mm)	240	250	250	260	320	375	420	510	605	725
	重量 (kg)	10	10.8	13.2	15	26	40	55	95	148	255

性能特点：

- 可代替消除水锤的气压罐
  - 消除水锤，故障时开启
  - 占用空间小
  - 投资成本及维护成本低
- 电磁阀控制
  - 接线成本低
  - 适合多种压力
- 系统压力驱动
  - 无需电动机
  - 可调式液压驱动
- 双腔式设计
  - 阀门缓闭，无水锤现象
  - 隔膜受到良好保护
- 全通径设计，阀口无阻隔，具有出色的可靠性

主要技术参数：

- 公称压力：1.6-2.5Mpa
- 公称通径: DN50-DN600（口径的选择应经过水力计算）
- 适用介质：水，无腐蚀液体
- 连接标准：法兰连接：ISO 7005-2 (PN10&16); ANSI（150，300 级），可提供其他连接形式
- 工作温度：0-80° C
- 材质：

  主阀：球墨铸铁
  配管：不锈钢 / 黄铜
  导阀： 不锈钢或青铜
  弹簧：镀锌钢或不锈钢
  电磁阀：24VDC，功率 8-11.6W

  控制器 BR 735-UPS

  电源电压：110, 230 V(ac) 50/60 Hz
  自身功耗：6VA
  保护等级：IP54
  工作温度：10-50° C
  外形尺寸：H-211, W-240 & D-116
  系统可给两个 24V(dc) 12W 电磁阀通电

自动微量排气阀 WW-A30

性能特点：

- 阀体采用直流道设计，自动微量排气口尺寸大，流量大。
- 动力低压密封－可在低压工况下(0.1bar)保持良好密封性，减少漏失现象。
- 体积小巧，结构简单，性能可靠；所有零部件均具有抗腐蚀能力；维护频率低，使用寿命长。
- 设计符合 EN-1074/4 标准及多种水系统空气阀标准。
- 出厂认证和质量控制 － 空气阀的性能和规格经过专门测试系统进行测试。

主要技术参数：

- 公称压力：1.6Mpa
- 公称通径：DN25
- 适用介质：水，海水，冷却水等
- 连接标准：BSPT 外螺纹
- 出口：侧向出口，可加导流管螺纹接头
- 工作温度：水温达 60° C
- 材质——阀体：玻璃纤维增强型塑料
  浮球：聚丙烯材料
  密封：三元乙丙橡胶
  O 型圈：三元乙丙橡胶

应用：

伯尔梅特可提供不同材质及功能空气阀：

C70 金属材质复合式空气阀
C30 增强型玻璃纤维材质复合式空气阀
C50 增强型玻璃纤维材质污水空气阀

外形尺寸：

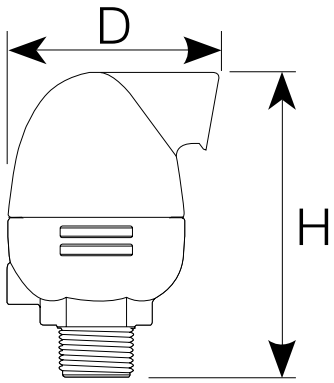

尺寸		连接形式	侧向出口		
DN	Inch		D（mm）	H（mm）	重量（kg）
20	3/4"	螺纹	95	138	0.36
25	1"	螺纹	95	138	0.36

中线蝶阀 WW-BBV

中线手柄 WW-BBV

蜗轮蝶阀 WW-BBV-G

性能特点：

- 启闭迅速，扭矩小，流阻小
- 精密铸造，尺寸精确
- 环氧树脂喷涂，耐腐蚀
- 橡胶密封，可靠耐用
- 多种操作方式可选（手柄 / 蜗轮 / 电动 / 气动）
- 调节性能好，可在 0-90 度灵敏调节

主要技术参数：

- 公称压力：1.0-2.5Mpa
- 公称通径：50 – 600mm
- 适用介质：水，无腐蚀液体
- 工作温度：0-80° C
- 材质——阀体：球墨铸铁
  阀板：球墨铸铁（可选：青铜，不锈钢等）
  阀杆：不锈钢
  密封圈：橡胶
- 设计制造试验标准：ISO 10631-1991

应用：

适用于市政供水、厂房、楼宇、供水、消防、空调系统、工业供水、循环水系统等供水管路作为启闭或调节作用。

中线蝶阀性能特点：

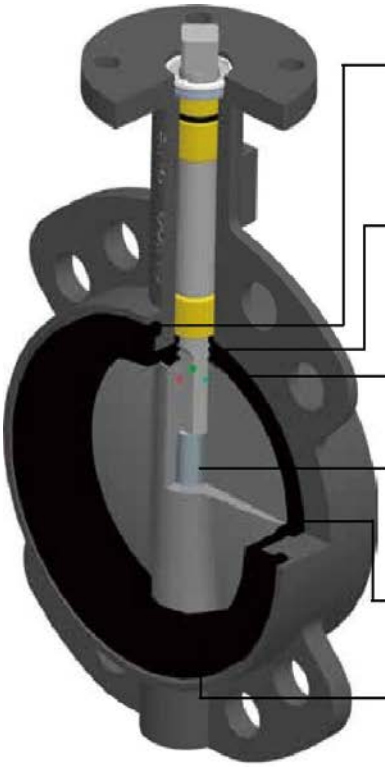

1、沟槽式阀座即可以确保阀体、阀座、蝶板之间的准确连接，同时又可以非常方便的更换阀座，更有助于防止由于安装不当，阀座被搓起变形。

2、阀座连体“0”型密封圈，直接镶嵌在阀体的阀轴孔内。当阀杆通过连体“0”型密封圈插入到蝶板孔内时，连体“0”型密封圈向外膨胀并紧密牢固地与阀体接触，从而确保阀门在发生内泄时，介质不会流入到阀体与阀座之间，而发生阀座抱死蝶板或阀座爆裂的事故。

3、窄带密封圈与球面蝶板有机的结合，使蝶板在关闭前扭矩不会增加；阀座减小了摩擦，降低了启闭扭矩、延长了阀座的使用寿命；确保了阀门启闭 扭矩在很长的时间内不发生变化。

4、中间止推接杆，防止下阀杆受到外力频繁的振动，造成下阀杆脱离阀体的可能性。

5、阀座上面的凸圆，可以避免阀门在不正确安装情况下，阀座严重变形阀门扭矩急剧增加的可能性；又可以防止由于阀门使用一段时间后阀座表面附着杂质，造成阀门在启闭过程中阀座蠕动现象的发生。

6、阀座法兰密封面采用大宽边、大圆弧的结构，使阀门完全可以适应套合式，对焊式等多种法兰联接要求。

外形尺寸：

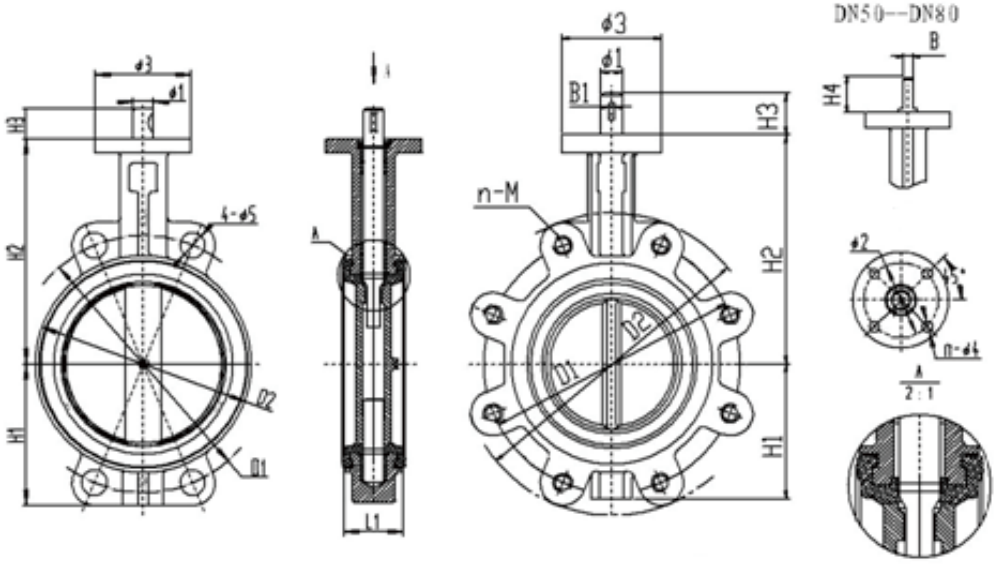

规格DN (mm)	(inch)	H1	H2	H3	H4	D1	D2 A	D2 LT	Φ1	Φ2	Φ3	n-Φ4	Φ5	L1	B1	B	n-M	参考总重kg A	参考总重kg LT
50	2 〃	70	130	30	22	125	92	155	12.6	50	65	4-7	-	42.6	3	9	4-M16	2.1	2.9
65	2.5 〃	76	143	30	22	145	106	175	12.6	50	65	4-7	-	45.6	3	9	4-M16	2.4	3.7
80	3 〃	89	155	30	22	160	122	190	12.6	50	65	4-7	-	45.6	3	9	8-M16	2.6	4.7
100	4 〃	104	170	30	-	180	150	214	15.8	70	90	4-10	-	51.6	5	-	8-M16	4.5	7
125	5 〃	120	190	30	-	210	177	252	19	70	90	4-10	-	55.6	5	-	8-M16	6.8	11
150	6 〃	132	210	30	-	240	204	282	19	70	90	4-10	-	55.6	5	-	8-M20	8.3	12
200	8 〃	167	243	39	-	295	260	337	22.1	102	125	4-12	-	59.6	5	-	8-M20 12-M20	13 18.3	16.2
250	10 〃	202	282	39	-	350 355	314	405	28.5	102	125	4-12	- -	67.6	8	-	12-M20 12-M24	18.8	25.2
300	12 〃	239	310	39	-	400 410	370	460	31.7	125	150	4-14	- -	77.6	8	-	12-M20 12-M24	29	34.3
350	14 〃	265	345	39	-	460 470	422	524	31.7	125	150	4-14	23 26	79	8	-	16-M20 16-M24	41	56
400	16 〃	310	377	72	-	515 525	473	585	33.2	140	175	4-18	26 30	105	10	-	16-M24 16-M27	61	96
450	18 〃	328	412	72	-	565 585	530	645	38	140	175	4-18	26 30	112	10	-	20-M24 20-M27	79	122
500	20 〃	379	440	82	-	620 650	589	714	41.2	165	210	4-22	26 33	129	10	-	20-M24 20-M30	128	202
600	24 〃	470	562	82	-	725 770	700	830	50.7	165	210	4-22	30 36	154	16	-	20-M27 20-M33	188	270

弹性座封暗杆闸阀 WW-BGV

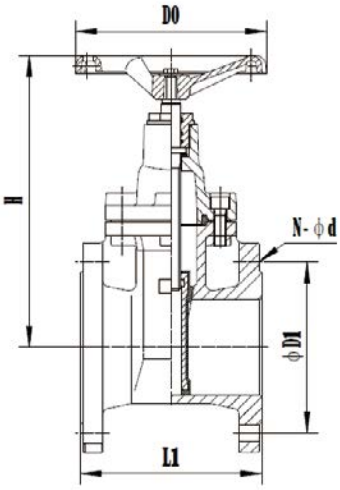

性能特点：

- 全流域直通式流道设计，无凹槽
- 精密铸造，尺寸精确
- 橡胶密封，可靠耐用
- 环氧树脂喷涂，耐腐蚀
- 多种操作方式可选（蜗轮，电动）

主要技术参数：

- 公称压力：1.0-2.5 Mpa
- 公称通径：50-600mm
- 适用介质：水，油，汽等
- 工作温度：0-80°C
- 材质——阀体、阀盖：球墨铸铁
  阀板：球墨铸铁整体包胶
  密封圈：橡胶
  紧固体：不锈钢
- 产品设计标准：BS558-1
- 测试标准：EN12266

应用：

适用于市政、厂房、楼宇的供水，消防，空调系统

外形尺寸：

规格	L1		PN10		PN16		H	D0
DN	F4	企标	ΦD1	N-Φd	ΦD1	N-Φd	参考	参考
DN40	140	-	110	4-ϕ18	110	4-ϕ18	210	160
DN50	150	178	125	4-ϕ18	125	4-ϕ18	236	160
DN65	170	189	145	4-ϕ18	145	4-ϕ18	249	160
DN80	180	204	160	8-ϕ18	160	8-ϕ18	376	200
DN100	190	231	180	8-ϕ18	180	8-ϕ18	322	200
DN125	200	260	210	8-ϕ18	210	8-ϕ18	377	250
DN150	210	268	240	8-ϕ22	240	8-ϕ22	424	320
DN200	230	299	295	8-22	295	12-ϕ22	500	320
DN250	250	334	350	12-22	355	12-ϕ26	591	320
DN300	270	358	400	12-22	410	12-ϕ26	695	360
DN350	290	387	460	16-22	470	16-ϕ26	789	360
DN400	310	400	515	16-26	525	16-ϕ30	868	360
DN450	330	425	565	20-26	585	20-ϕ30		
DN500	350	457	620	20-26	650	20-ϕ33		
DN600	390	510	725	20-30	770	20-ϕ36		

明杆闸阀 WW-BRGV

性能特点：

- 可以较直观显示阀门开度，启闭迅速可靠
- 全流域直通式流道设计，无凹槽
- 精密铸造，尺寸精确
- 橡胶密封，可靠耐用
- 环氧树脂喷涂，耐腐蚀

主要技术参数：

- 公称压力：1.0-2.5 Mpa
- 公称通径：50-600mm
- 适用介质：水，油，汽等
- 工作温度：0-80°C
- 材质——阀体、阀盖：球墨铸铁
  阀板：球墨铸铁包胶
  密封圈：橡胶
  阀杆：不锈钢
- 设计标准：BS5163
  测试标准：EN12266

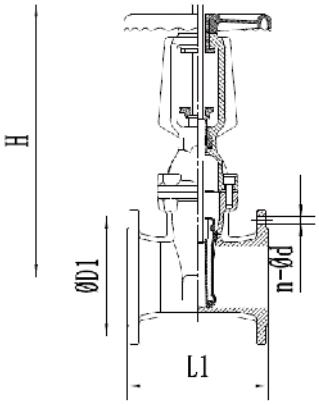

应用：

适用于消防及工业系统，一般安装于距地面较高位置。

外形尺寸：

规格	L1	PN16		H	D0
DN	企标	ΦD1	N-Φd	参考	参考
DN50	178	125	4-ϕ18	350	160
DN65	189	145	4-ϕ18	380	160
DN80	204	160	8-ϕ18	455	160
DN100	231	180	8-ϕ18	548	200
DN125	260	210	8-ϕ18	618	200
DN150	268	240	8-ϕ22	747	250
DN200	299	295	12-ϕ22	942	320
DN250	334	355	12-ϕ26	1144	320
DN300	358	410	12-ϕ26	1328	320
DN350	387	470	16-ϕ26	1410	360
DN400	400	525	16-ϕ30	1685	360

铜阀

黄铜闸阀 WW-BGV-B

黄铜法兰闸阀 WW-BGV-B-F

黄铜截止阀 WW-BGL-B

黄铜法兰截止阀 WW-BGL-B-F

黄铜法兰过滤器 WW-BYS-B-F

黄铜法兰止回阀 WW-BCV-B-F

主要技术参数：

- 公称压力：PN16 /20
- 螺纹连接
- 工作温度为 -20° C – 170° C
- 适用于冷热水、50% 乙二醇溶液等
- 材质：黄铜
- 各型号产品详细技术参数请咨询我们

智能电动球阀 WW-BSV-B-EA

二线电动阀 WW-BSV-B-EB

倒流防止器 WW-BFP-F

性能特点：

在任何工况下防止管道中的介质倒流，以达到避免倒流污染的目的。

- 防止虹吸回流污染；
- 防止背压回流污染；
- 防止交叉连接处污染。

主要技术参数：

- 公称压力：1.0-2.5Mpa
- 公称通径：50 – 600mm
- 适用介质：水，无腐蚀液体
- 工作温度：0-80° C
- 材质——阀体：球墨铸铁
  密封圈：丁晴橡胶
- 设计制造标准：CJ/T160-2002

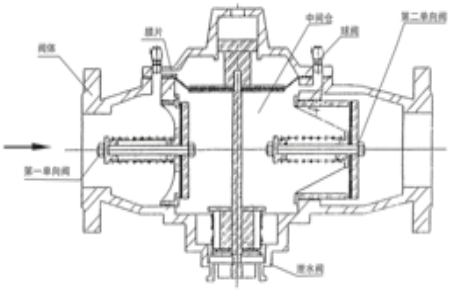

应用：

- 由市政管网接入用户的引水管在水表后面与阀门之间的管道上。
- 消防水泵接合器上引入管或消防出水管上。
- 供水系统中有化学品注入的给水管上。
- 加热器的冷水进水管上，可能产生倒流的供水管道上。

外形尺寸：

规格	阀长（mm）	阀高 (mm)	重量（kg)
40	415	272	35
50	415	272	35
65	440	340	40
80	485	365	55
100	530	385	60
150	600	430	87
200	625	510	175

安装说明：

- 安装前，清洗所有管道。
- 倒流防止器按阀体箭头方向水平安装，安装位置应方便调试和维修。
- 倒流防止器两端应安装维修闸阀，进口前安装过滤器，而且应有一端装有可挠性接头。
- 泄水阀的排水口距离地面不应小于300mm, 泄水阀下面应留有排水地沟。
- 安装完毕后，初次启动使用，应关闭出口闸阀，慢慢打开进口闸阀，让介质缓慢充满倒流防止器，打开各个测试球阀排除阀门空气，待阀腔充满水后，慢慢打开闸阀，让水充满管路。
- 进口介质压力变化时，泄水阀出现少量漏水属正常现象。

倒流防止器 WW-BFP-T

性能特点：

双止回阀加空气隔断机构可完全保证水不会倒流。即使产品出现故障也可保证没有回流发生。结构紧凑，重量轻，易维护。

主要技术参数：

- 公称压力：1.0-1.6Mpa
- 公称通径：15 – 50mm
- 工作温度：0-65° C
- 适用介质：水，或接近水的液体
- 材质——阀体、阀盖：不锈钢
  活塞：铸铜、不锈钢
  密封圈：丁腈橡胶
- 设计制造标准：CJ/T160-2002

应用：

- 由市政管网接入用户的引水管在水表后面与阀门之间的管道上。
- 消防水泵接合器上引入管或消防出水管上。
- 供水系统中有化学品注入的给水管上。
- 加热器的冷水进水管上，可能产生倒流的供水管道上

外形尺寸：

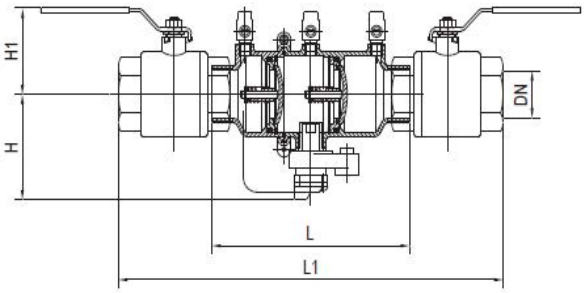

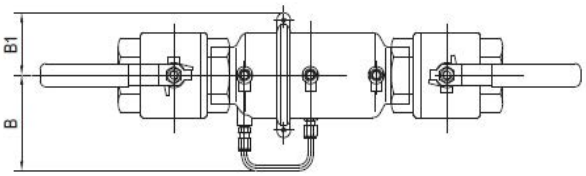

DN		L		DN		L	
英寸	mm	1.6MPa	2.5MPa	英寸	mm	1.6MPa	2.5MPa
1/2	15	200	220	1/2	15	510	520
3/4	20	220	320	3/4	20	575	585
1	25	320	340	1	25	600	600
1 1/4	32	340	365	1 1/4	32	645	645
1 1/2	40	350	380	1 1/2	40	755	755
2"	50	365	382	2"	50	855	855
2 1/2"	65	465	485	2 1/2"	65	955	955

静音止回阀 WW-BCV

性能特点：

- 阀体内腔采用流线型设计，水头损失小
- 采用双导向结构，运动平稳，振动小
- 阀瓣包胶软密封，静音、密封效果好
- 结构性能合理，体积小，重量轻
- 阀瓣采用弹簧加载，关闭速度快

主要技术参数：

- 公称压力：1.0 – 2.5 Mpa
- 公称通径：50 – 300mm
- 适用介质：水、无腐蚀液体
- 工作温度：0 – 80 C
- 材质——阀体、阀盖、阀板：球墨铸铁
  阀板包胶：三元乙丙橡胶、丁腈橡胶等
  阀板轴、弹簧：不锈钢
  密封圈：三元乙丙橡胶
- 设计制造验收标准：GB/T 12233

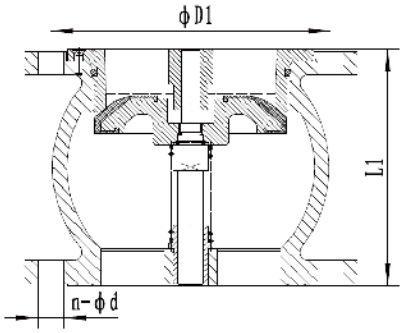

应用：

主要安装于水泵出水口处或其它场合，防止介质倒流，并消除水锤。

外形尺寸（单位 mm）

DN	L1	PN10		PN16		ϕD
		ΦD1	N-Φd	ΦD1	N-Φd	
DN50	102	125	4-ϕ18	125	4-ϕ18	ϕ165
DN65	108	145	4-ϕ18	145	4-ϕ18	ϕ185
DN80	121	160	8-ϕ18	160	8-ϕ18	ϕ200
DN100	146	180	8-ϕ18	180	8-ϕ18	ϕ220
DN125	178	210	8-ϕ18	210	8-ϕ18	ϕ250
DN150	203	240	8-ϕ22	240	8-ϕ22	ϕ285
DN200	248	295	8-ϕ22	295	12-ϕ22	ϕ340
DN250	311	350	12-ϕ22	355	12-ϕ26	ϕ405
DN300	350	400	12-ϕ22	410	12-ϕ26	ϕ460

旋启式止回阀 WW-BCV-R

性能特点：

- 阀瓣橡胶包覆，使用寿命长
- 全流面积式设计，水头损失小
- 不易堆积杂物
- 维修简便

主要技术参数：

- 公称压力：1.0 – 1.6 Mpa
- 公称通径：50 – 600mm
- 适用介质：水及弱腐蚀性流体
- 工作温度：0–80° C
- 材质——阀体：铸铁
  阀盖：铸铁
  阀瓣：钢板 + 强化尼龙布
- 试验标准：GB/T13927

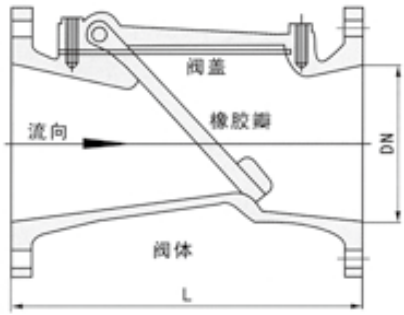

应用：

适用于给排水系统，可安装于水泵进出口处，以防止倒流及水锤对泵损害。还可安装在蓄水池进出水管的旁通管上，以防止池水倒流至给水系统中。

外形尺寸：

DN	50	65	80	100	150	200	250	300	350	400	450	500	600
L	203	216	241	292	356	495	622	698	787	914	978	978	1295

水锤吸纳器 WW-BHA

性能特点：

- 利用活塞上腔室中空气的胀缩，使突发的冲击波得到缓冲
- 选材精良，耐压可靠
- 使用寿命长

主要技术参数：

- 公称压力：1.6 – 2.5 Mpa
- 公称通径：15 – 300mm
- 容器腔压力（占管道压力百分数）50–80%
- 适用介质：清水
- 工作温度：0–80° C
- 材质——阀体：不锈钢 304
- 试验标准：GB/T13927

应用：

主要用于高层建筑，工矿，企业，电站等各类给排水系统中，最大程度地避免因巨大的水锤冲力造成的设备损坏。

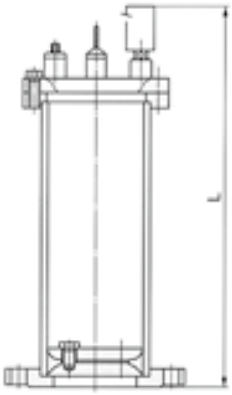

外形尺寸：

DN	管径	1/2"	3/4"	1"	1 1/4"	1 1/2"	2"	2 1/2"
	mm	15	20	25	32	40	50	65
L	1.6 Mpa	200	300	320	340	350	365	465
	2.5 Mpa	220	320	340	355	380	385	485
DN	管径	3"	4"	5"	6"	8"	10"	12 "
	mm	80	100	125	150	200	250	300
L	1.6 Mpa	510	575	600	645	755	855	955
	2.5 Mpa	520	585	600	645	755	855	955

Y 型过滤器 WW-BYS

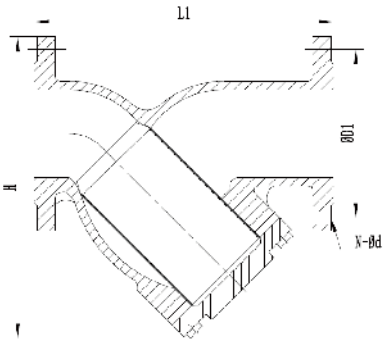

性能特点：

- 滤网采用优质不锈钢材料，耐腐蚀，使用寿命长
- 阀体表面采用环氧树脂喷涂

主要技术参数：

- 公称压力：1.6Mpa
- 公称通径：DN50 – 300mm
- 工作温度范围：0–80° C
- 工作介质：水
- 材质：——阀体、阀盖：球墨铸铁
  滤网：不锈钢
- 试验标准：GB/T13927

应用：

一般在泵、送料阀、控制阀、仪表、蒸汽疏水阀、透平机、空压机、电磁阀、减压阀、喷管、稳压器、燃烧炉、供暖机组和其他传感设备前面都要安装过滤器。

外形尺寸：（单位：mm）

尺寸	H	L1	ϕD1		N-ϕd		参考重量
			PN10	PN16	PN10	PN16	KG
DN50	120	185	125	125	4–18	4–18	7
DN65	135	225	145	145	4–18	4–18	10
DN80	165	250	160	160	8–18	8–18	13
DN100	175	300	180	180	8–18	8–18	16
DN125	200	325	210	210	8–18	8–18	18
DN150	245	360	240	240	8–22	8–22	27
DN200	330	435	295	295	8–22	12–22	43
DN250	360	550	350	355	12–22	12–26	78
DN300	470	635	400	410	12–22	12–26	110
DN350	470	695	460	470	16–22	16–26	150
DN400	510	780	515	525	16–26	16–30	190
DN450	560	840	565	585	20–26	20–30	240

橡胶软接头 WW-BEJ

性能特点：

- 适应温度及气候波动，抗腐蚀性强
- 尺寸小，重量轻，易于安装
- 抗震动能力强，减少噪音
- 该款产品组成：内层及外层（橡胶材料），主架构，压力环

主要技术参数：

- 公称压力：1.6-2.5 Mpa
- 公称通径：50 – 600mm
- 连接形式：法兰连接 (ISO10, 16 &25)
- 工作温度：-15 – 115° C
- 适用介质：空气，水，油品，酸性介质
- 材质：——内外层橡胶：NR，NBR 或 EPDM
  主架构：尼龙芯材料
  压力环：钢绞线
  法兰：Q235
- 测试标准：

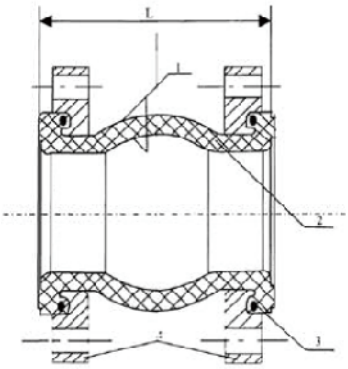

压力等级（bar）	10	16	25
破裂压力（bar）	30	48	55
负压凹陷（mmHg）	400	650	750

应用：

广泛应用于水泵后的管道阀门系统前后，起到避震，减小噪音，保护管道设备的作用。

外形尺寸：

尺寸		长度 (mm)	轴向容量		横向位移	角度偏移
mm	Inch		伸展 (mm)	压缩 (mm)		
50	2"	105	7	10	10	15°
65	2.5"	115	7	13	11	15°
80	3"	135	8	15	12	15°
100	4"	150	10	19	13	15°
125	5"	165	12	19	13	15°
150	6"	180	12	20	14	15°
200	8"	210	16	25	22	15°
250	10"	230	16	25	22	15°
300	12"	245	16	25	22	15°

■ 项目名称　上海国际金融中心

■ 项目名称　上海国际金融中心

■ 项目名称　上海环球金融中心

■ 项目名称　上海中心

■ 项目名称　广州电视塔

■ 项目名称　广州国际金融中心

■ 项目名称　广州利通广场

■ 项目名称　上海国际金融中心

■ 项目名称　上海恒隆广场

■ 项目名称　上海环球金融中心

■ 项目名称　深圳证券交易中心

■ 项目名称　新世界酒店（上海）

info.cn@bermad.com · www.bermad.com.cn

The information contained in this document is subject to change without notice. BERMAD shall not be liable for any errors contained herein. All rights reserved.
© Copyright by BERMAD.
伯尔梅特保留对本资料进行修改的权利，所有版权归伯尔梅特公司所有。

PC7WE00 04